**OVILASIN SÄÄTÖOHJE**

www.andres.glass



**Ohje koskee seuraavien ovimallien säätämistä:**
Premium, Lux, Lux Black, Benelux, Benelux Black, Comfort, Modern, Modern Black, AU Premium, AU Premium Black, AU Lux, AU Lux Black, AU Benelux, AU Benelux Black, AU Comfort, Dory, Dory Black, Dorado, Dorado Black.

Ole lasioven käsittelyssä varovainen! Varmistu asennuksen ja säätämisen yhteydessä siitä, että lasioven reunat ja varsinkaan kulmat eivät kosketa lattiaan! Aseta lasin suojaksi oven ja lattian väliin matto tai jokin muu pehmeä materiaali. Käytä asennuksen ja säätämisen aikana suojalaseja sekä oven tai lasin liukumisen välttämiseksi käsineitä! Valmistaja ei vastaa lasin vaurioista, jotka syntyvät asennuksen yhteydessä tai sen jälkeen.

**Huomio!**

- Oven lasin ja saranoiden säätäminen vaatii kahta henkilöä.
- Toinen pitelee koko ajan lasia ja seuraa sen asentoa.
- Toinen toimii saranoiden osittaisen purkamisen ja kokoamisen parissa.
- Älä väännä lasia pitäviä ruuveja loppuun asti ulos.
- Sähköisen ruuvinvääntimen käyttö ruuvien (3) vääntämisessä ei ole suositeltavaa, jotta ruuvien päät eivät vahingoittuisi.
- Epäkesko (6), joka on yläsaranan aukon ja lasin (D-16 mm) alasaranan aukon välissä, mahdollistaa lasin siirtämisen ylös ja alas sekä vasemmalle ja oikealle 4-5 mm verran. Alasaranassa on turvarengas (4).
- Lasin syvyyttä ei säädetä.
- Lasin ja saranoiden alustan välisen etäisyyden (A) sallittu minimiväli on 1 mm.

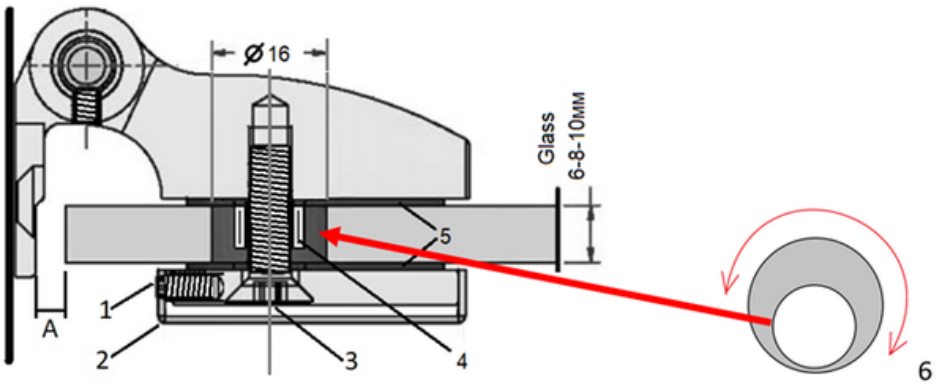


**Ohjeita lasin säätämiseen saranoille, jotka vastaavat kuvassa esitettyä järjestelmää:**
1. Väännä oikean kokoisella kuusiokoloavaimella sisäruuvit (1) saranoiden takapuolilla.
2. Irrota vastaraudan kansien (2) koristekatteet. Mikäli kate on liimattu, se tulee irrottaa hyvin varovaisesti.
3. Löysää (älä väännä loppuun asti ulos) oikean kokoisella kuusiokoloavaimella ruuvia (3) alasaranassa.
4. Irrota ruuvi (3) yläsaranasta pidellen lasia koko ajan lujasti paikallaan!
5. Säädä lasia varmistaen tasaiset välit ovenkarmin ja lasin reunan välissä (3-5 mm).
6. Kiinnitä lasi haluttuun asentoon ruuveilla (3) kiristysmomentilla 10-15 Nm. Mikäli lasi vaatii usein säätämistä, tarkasta saranoiden tiivisteiden (5) kunto ja niiden tiivis asennus lasiin.
7. Varmista, että lasin on oikein säädetty ja sen reunat eivät kosketa ovenkarmiin.
8. Asenna koristekatteet takaisin ja kiinnitä ne vääntämällä ruuvit (1) kiinni.
9. Muista saranoiden ja lukon liikkuvien osien säännöllinen voitelu.

Andres Glass Solutions toivoo, että kiinnität huomiota tuotteiden huoltamiseen. Siten varmistat niiden pitkän käyttöiän ja ne tarjoavat sinulle iloa vielä vuosikausia!