UKSE KLAASILEHE REGULEERIMISE JUHEND

www.andres.ee

Juhend kehtib järgmiste uste mudelite reguleerimiseks:
Premium, Lux, Lux Black, Benelux, Benelux Black, Comfort, Modern, Modern Black, AU Premium, AU Premium Black, AU Lux, AU Lux Black, AU Benelux, AU Benelux Black, AU Comfort, Dory, Dory Black, Dorado, Dorado Black.

Olge ettevaatlikud klaasuksega töötamisel! Paigaldamise ja reguleerimise ajal jälgige, et klaasukse servad ja eriti nurgad ei puutuks kokku põrandaga! Klaasi kaitsmiseks asetage ukse ja põranda vahele vaip või muu pehme materjal. Paigaldamise ja reguleerimise ajal kandke kaitseprille ja kindaid, et vältida ukse või klaasi libisemist! Tootja ei vastuta klaasi kahjustuste eest, mis on tekkinud paigaldamise ajal või hiljem.

Tähelepanu!

- Ukse klaasi ja hingede reguleerimine toimub kahe inimese abil.
- Üks inimene hoiab kogu aeg klaasilehte, jälgides selle asendit.
- Teine inimene tegeleb osalise hingede demonteerimise ja kokkupanemisega.
- Ärge keerake klaasi hoidvaid kruvisid lõpuni välja.
- Elektrilise kruvikeeraja kasutamine kruvide (3) keeramisel ei ole soovitatav, et vältida kruvipeade kahjustamist.
- Ekstsentrik (6), mis asub ülemise hinge ava ja klaasilehe (D-16 mm) alumise hinge ava vahel, võimaldab klaasi nihutada üles-alla ja vasakule-paremale 4-5 mm võrra. Alumisel hingel on turvarõngas (4).
- Klaasilehe sügavust ei reguleerita.
- Klaasi ja hingede aluse vahelise kauguse (A) minimaalne lubatud vahemaa on 1 mm.

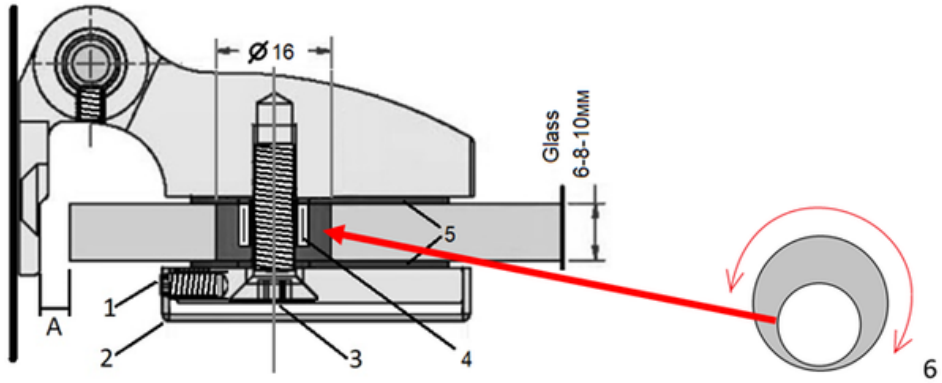

Juhised klaasilehe reguleerimiseks hingedele, mis vastavad joonisel kujutatud süsteemile:
1. Keerake vastava suurusega kuuskantvõtmega sisekruvisid (1) hingede tagumistel külgedel.
2. Eemaldage vasturaua kaantel (2) dekoratiivsed katted. Juhul, kui kate on liimitud, on vaja see väga ettevaatlikult vabastada ja eemaldada.
3. Lõdvendage (ärge keerake lõpuni välja) vastava suurusega kuuskantvõtmega kruvi (3) alumisel hingel.
4. Eemaldage kruvi (3) ülemiselt hingelt, hoides klaasi kogu aeg kindlalt paigal!
5. Reguleerige klaasilehte, tagades ühtlased vahed ukseraami ja klaasi serva vahel (3-5 mm).
6. Kinnitage klaasleht soovitud asendisse kruvidega (3) pöördemomendiga 10-15 Nm. Kui klaas vajab sageli reguleerimist, kontrollige hingede tihendite (5) terviklikkust ja nende tihedat paigaldust klaasile.
7. Veenduge, et klaas oleks õigesti reguleeritud ja servad ei puutuks kokku ukseraamiga.
8. Paigaldage tagasi dekoratiivsed katted ja kinnitage need, keerates kinni kruvid (1).
9. Ärge unustage hinge ja luku liikuvate osade regulaarset määrimist.

Andres Glass Solutions loodab, et pöörate tähelepanu meie toodete hooldamisele, tagades nende pikaealisuse, mis pakuks teile rõõmu veel palju aastaid!