ANLEITUNG ZUR EINSTELLUNG DES GLASTÜRBLATTS

www.andres.glass



Die Anleitung gilt für die Einstellung der folgenden Türmodelle:
Premium, Lux, Lux Black, Benelux, Benelux Black, Comfort, Modern, Modern Black, AU Premium, AU Premium Black, AU Lux, AU Lux Black, AU Benelux, AU Benelux Black, AU Comfort, Dory, Dory Black, Dorado, Dorado Black.

Seien Sie vorsichtig bei der Arbeit mit der Glastür!

Achten Sie bei der Montage und Einstellung darauf, dass die Kanten der Glastür und insbesondere die Ecken nicht mit dem Boden in Berührung kommen!

Legen Sie zum Schutz des Glases einen Teppich oder anderes weiches Material zwischen Tür und Boden.

Tragen Sie während der Installation und Einstellung eine Schutzbrille und Handschuhe, um ein Verrutschen der Tür oder des Glases zu verhindern!

Der Hersteller haftet nicht für Schäden am Glas während oder nach der Installation.

Achtung!

- Die Einstellung des Glases und der Scharniere der Tür erfolgt mit Hilfe von zwei Personen.
- Eine Person hält die Glasscheibe ständig fest und überwacht ihre Position.
- Die zweite Person übernimmt die Teildemontage und Montage der Scharniere.
- Die Schrauben, mit denen das Glas befestigt ist, dürfen nicht vollständig gelöst werden.
- Die Verwendung eines elektrischen Schraubendrehers beim Drehen der Schrauben (3) wird nicht empfohlen, um eine Beschädigung der Schraubenköpfe zu vermeiden.
- Der Exzenter (6) zwischen der Öffnung des oberen Scharniers und der Öffnung des unteren Scharniers der Glasscheibe (D-16 mm) ermöglicht es, das Glas um 4–5 mm nach oben und unten sowie nach links und rechts zu verschieben. Das untere Scharnier weist einen Sicherungsring (4) auf.
- Die Tiefe der Glasscheibe wird nicht eingestellt.
- Der Mindestabstand zwischen Glas und Scharniersockel (A) beträgt 1 mm.

ANLEITUNG ZUR EINSTELLUNG DES GLASTÜRBLATTS

www.andres.glass



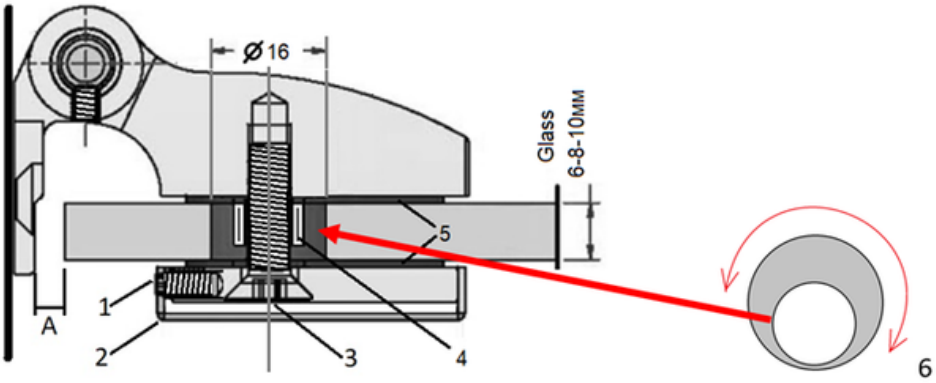

Anweisungen zum Einstellen der Glasscheibe auf die Scharniere entsprechend dem in der Abbildung gezeigten System:

1. Drehen Sie die Innenschrauben (1) an den Rückseiten der Scharniere mit dem entsprechenden Inbusschlüssel.

2. Entfernen Sie die dekorativen Abdeckungen an der Gegenstangenabdeckung (2). Sollte die Abdeckung verklebt sein, ist ein sehr vorsichtiges Lösen und Abnehmen erforderlich.

3. Die Schraube (3) am unteren Scharnier mit einem passenden Inbusschlüssel lösen (nicht ganz herausdrehen).

4. Die Schraube (3) vom oberen Scharnier entfernen, dabei das Glas immer festhalten!

5. Stellen Sie die Glasscheibe ein und achten Sie auf gleichmäßigen Abstand zwischen dem Türrahmen und dem Rand des Glases (3–5 mm).

6. Befestigen Sie die Glasscheibe mit Schrauben (3) mit einem Drehmoment von 10-15 Nm an der gewünschten Position. Wenn das Glas häufig eingestellt werden muss, überprüfen Sie die Unversehrtheit der Scharnierdichtungen (5) und deren dichte Installation auf dem Glas.

7. Stellen Sie sicher, dass das Glas richtig eingestellt ist und dass die Kanten den Türrahmen nicht berühren.

8. Setzen Sie die dekorativen Abdeckungen wieder auf und sichern Sie sie, indem Sie die Schrauben (1) festziehen.

9. Vergessen Sie nicht, das Scharnier und die beweglichen Teile der Schnalle regelmäßig zu schmieren.

Andres Glass Solutions hofft, dass Sie auf die Wartung unserer Produkte achten, um deren Langlebigkeit zu gewährleisten, die Ihnen viele Jahre lang Freude bereiten wird!