VERONICA DUŠINURGA PAIGALDUSJUHEND

EE www.andres.ee

PALUME KLAASI KÄSITLEDA JA PAIGALDADA ETTEVAATLIKULT, KUNA KARASTATUD KLAAS VÕIB PURUNEDA, KUI TA NURGAD JA SERVAD PUUTUVAD KOKKU KÕVA PINNAGA!

Enne toote paigaldamist või kasutamist lugege läbi paigaldus-, kasutus- ja hooldusjuhendid ning garantiitingimused.



VERONICA DUŠINURGA PAIGALDUSJUHEND

EE

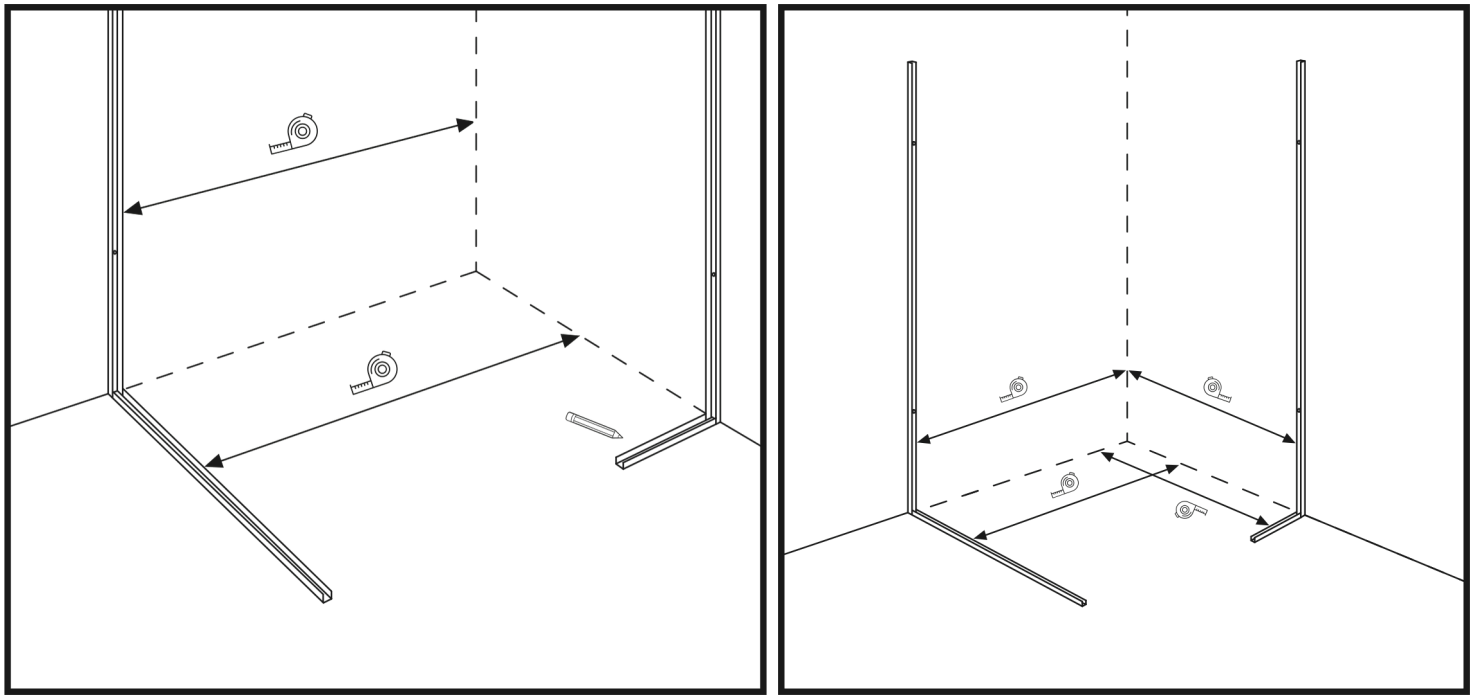

Joonis 1

1. Esmalt paigaldage U-liistuga statsionaarsed klaasid ehk dušiklaasi väiksem osa ja dušiklaasi laiem osa, koos teleskooptorudega. (Joonis 1)

2. Valige U-liistude kaugused vastasseinast vastavalt enda dušinurga projekteeritud kohta.

3. Mõõtke vajalikud vahemaad seina nurgast ja tehke märked. Mõõta tuleb vahemaa nii põrandal kui ka seinal.

4. Korrake järgmised 5.-15. punktid, esialgu ühe klaasi poolega ja seejärel teise klaasi poolega.

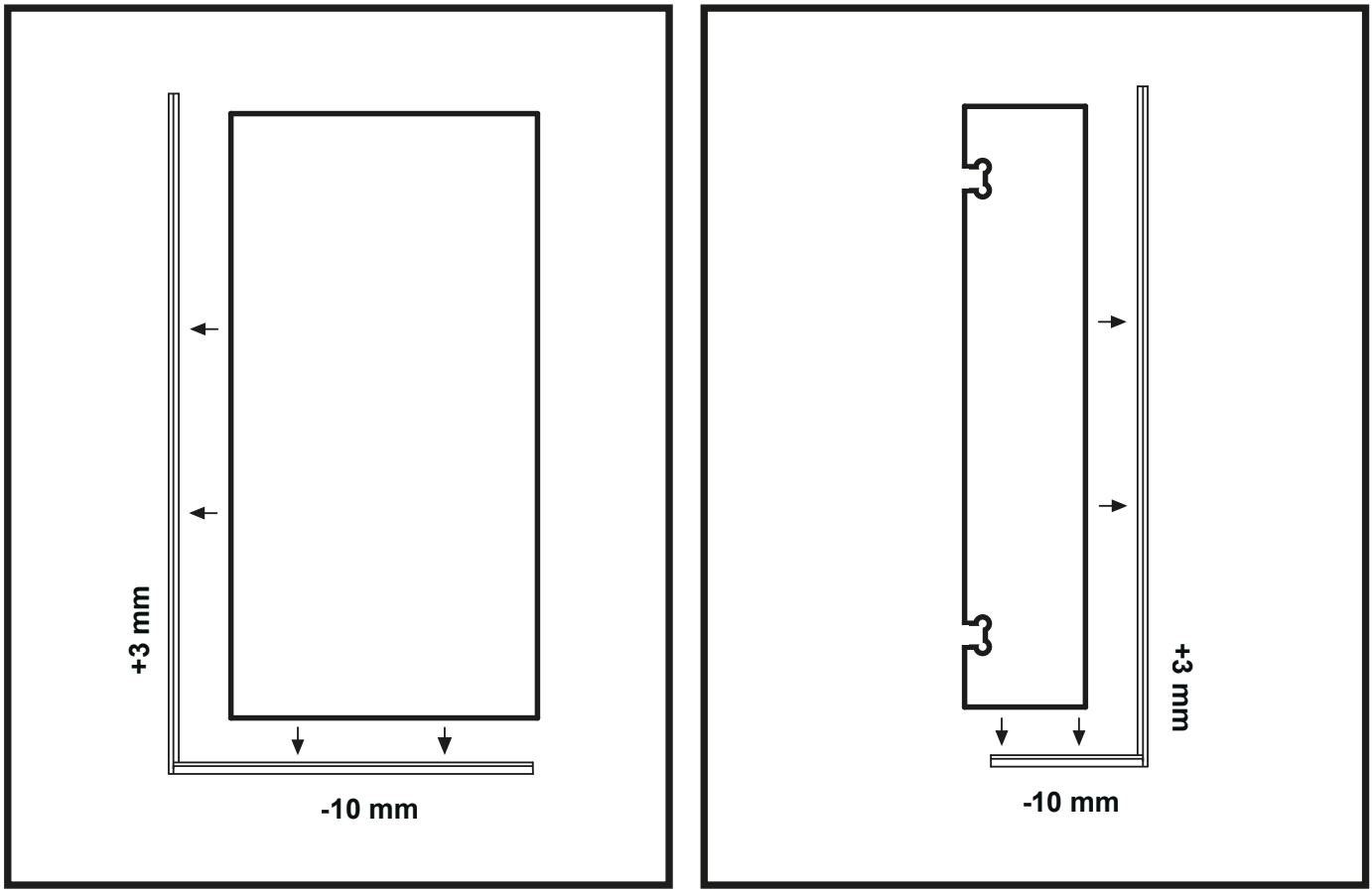

Joonis 2

5. Kontrollige U-liistu ja klaasi pikkust. Alumine U-liist peab olema umbes 10 mm lühem kui klaas ja pikem vertikaalne U-liist peab olema umbes 3 mm pikem kui klaas. (Joonis 2)

NB! Kuna põrandate ja seinte kalded võivad olla erinevad, saate vajadusel vastavalt sellele ise klaasi reguleerida.

VERONICA DUŠINURGA PAIGALDUSJUHEND

EE

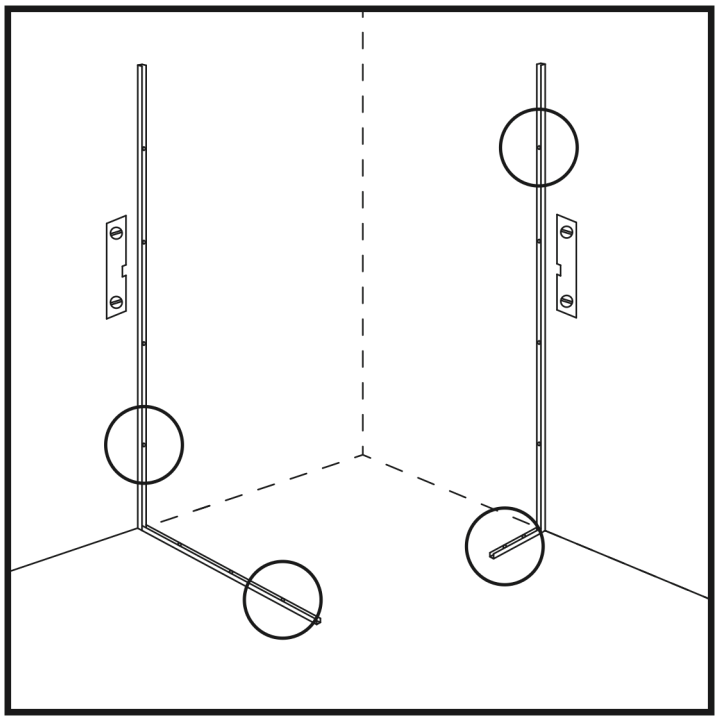

Joonis 3

6. Asetage pikem U-liist loodi abil vertikaalselt seinale, nii et U-liistu serv oleks märgitud punktiga tasa ja liistu ots vastu põrandat. (Joonis 3)

7. Märkige liistus olevad avad (tüübliaukude asukohad) seinale ning eemaldage liist. Kui märked jäävad keraamiliste plaatide servadele, proovige liist teistpidi keerata ja märked uuesti teha.

8. Puurige märgitud kohtadesse augud, komplektis kaasas olevatele düüblitele. Kasutage selleks ettenähtud freesi või ilma löök-režiimita trelli, et vältida keraamiliste plaatide kahjustamist.

9. Puhastage augud ja sein tolmust ning lükake tüüblid puuritud aukudesse nii, et tüübli välimine ots oleks seinaga tasa.

10. Asetage vertikaalne liist seinale ja keerake kruvidega kinni.

11. Asetage lühem U-liist põrandale, otsaga vastu seinal olevat U-liistu ja paralleelselt vastasseinaga.

12. Kontrollige vahemaad mõõdulindiga ja märkige liistude asukohad põrandale.

13. Eemaldage liist.

14. Puhastage lühema U-liistu alune põrandapind sobiva puhastusvahendiga.

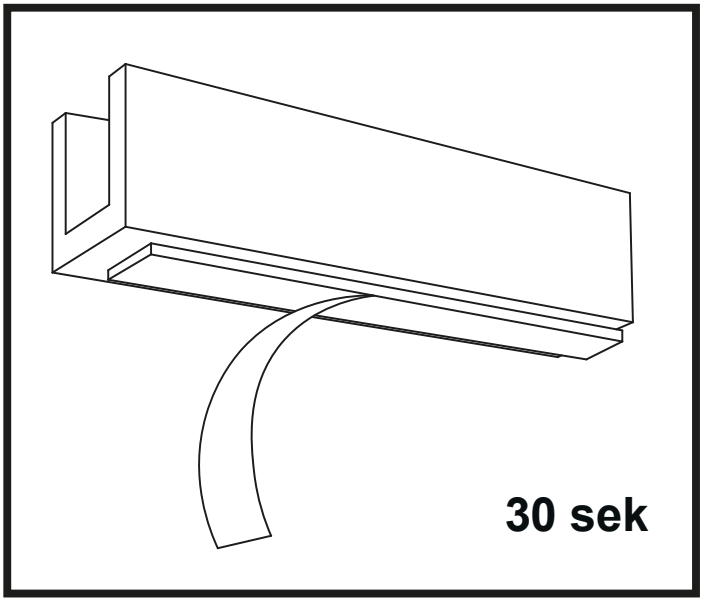

Joonis 4

15. Eemaldage liistul olevalt kahepoolselt teibilt kattekile ja asetage liist põrandale märgitud kohta. Suruge liist tugevalt kinni, hoides survet umbes 30 sekundit. (Joonis 4)

VERONICA DUŠINURGA PAIGALDUSJUHEND

EE

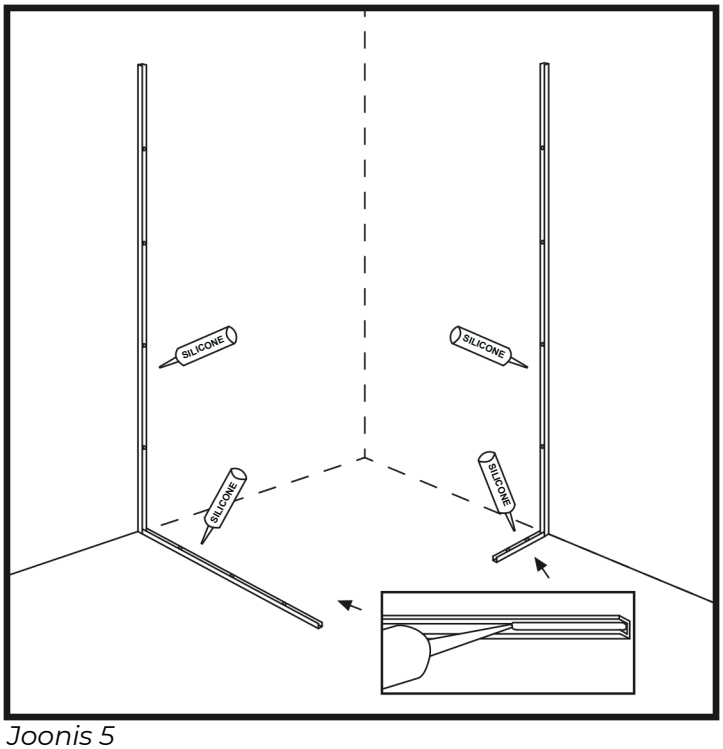

Joonis 5

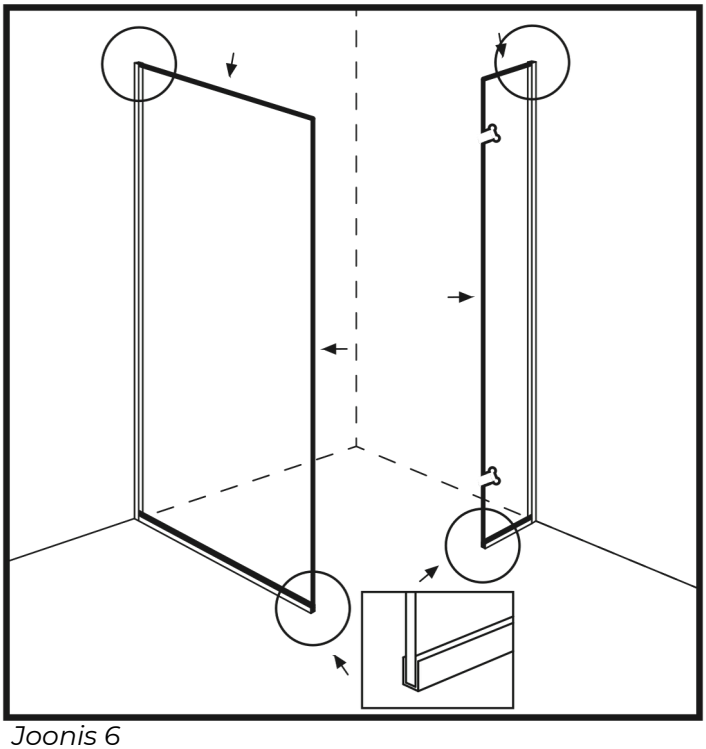

Joonis 6

16. Täitke seinal ja põrandal olevad U-liistud ühtlase silikoontriibuga. (Joonis 5)

17. Asetage klaasid U-liistude vahele ja suruge neid nii seina poole kui ka alla, et silikoon klaasiga nakkuks. (Joonis 6)

NB! Ärge lükake klaasi hooga vastu U-liistu, kuna see võib põhjustada klaasi purunemise!

18. Jälgige, et välimine vertikaalne klaasi serv ja alumise U-liistu äär oleksid ühel joonel.

NB! Juhul kui põrand peaks olema väikse kalde all, võite vajadusel lisada klaasi ja U-liistu vahele toetavad kiilud.

19. Eemaldage klaasi ja liistu vahelt välja pressinud üleliigne silikoon.

VERONICA DUŠINURGA PAIGALDUSJUHEND

EE

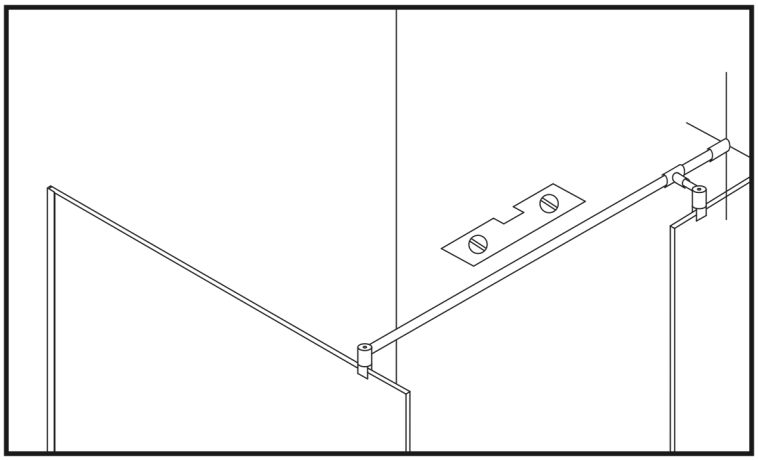

Joonis 7

20. Dušilahenduse teleskooptoru koosneb kahest osast. Pikemast teleskooptorust, mis tuleb paigaldada seinaga täisnurga all. Lühem teleskooptoru tuleb paigaldada pikema teleskooptoru külge, määrates kauguse vastavalt sellele, kuidas on planeeritud lühem statsionaarne klaassein. (Joonis 7)

21. Kinnitus klaasile peab asuma laiema klaasi välimisest nurgast maksimaalselt 20 cm kaugusel. Lühema klaasi teleskooptoru võiks olla paigaldatud võimalikult klaasi välimise ääre poole, umbes 5cm kaugusele.

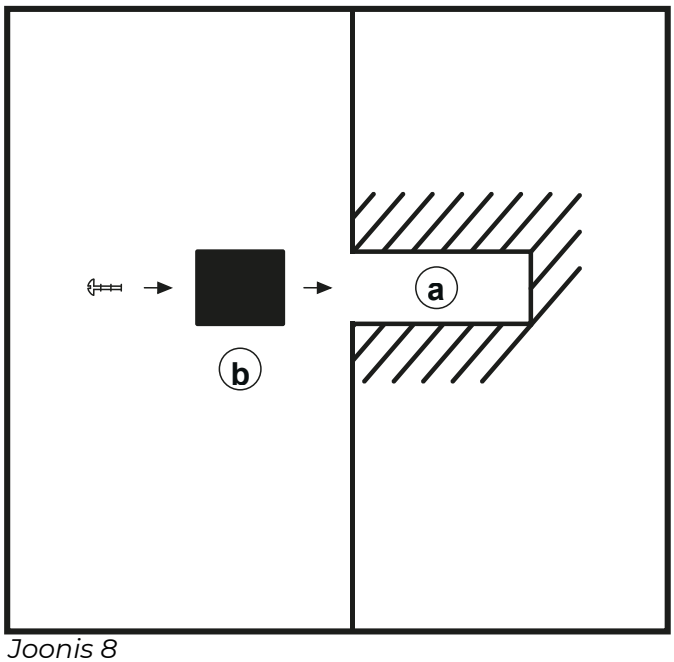

Joonis 8

22. Teleskooptorude kinnitusklambrite (3) vahele (osad, mis kinnituvad klaasi peale) paigaldage torudega komplektis olevad tihendid, selleks, et klaas metalliga kokku ei puutuks. (Joonis 9)

23. Asetage teleskooptorud ettevaatlikult klaasi peale, eelnevalt välja mõõdetud ja planeeritud asukohta. Veenduge, et teleskooptorud oleks loodis. (Joonis 7)

24. Tehke seinale märge (Joonis 7), kuhu tuleb puurida kinnituse auk (a) (Joonis 8) ning eemaldage teleskooptoru.

25. Puurige märgitud kohta tüübli auk (a), puhastage ava tekkinud tolmust ja sisestage tüübel. (Joonis 8)

26. Keerake teleskooptorul lahti kruvi (1) (Joonis 9) ning eemaldage seinale kinnituv detail (b) (Joonis 8).

27. Paigaldage detail (b) eelnevalt seinale puuritud avasse (a) ja kinnitage kruviga. (Joonis 8)

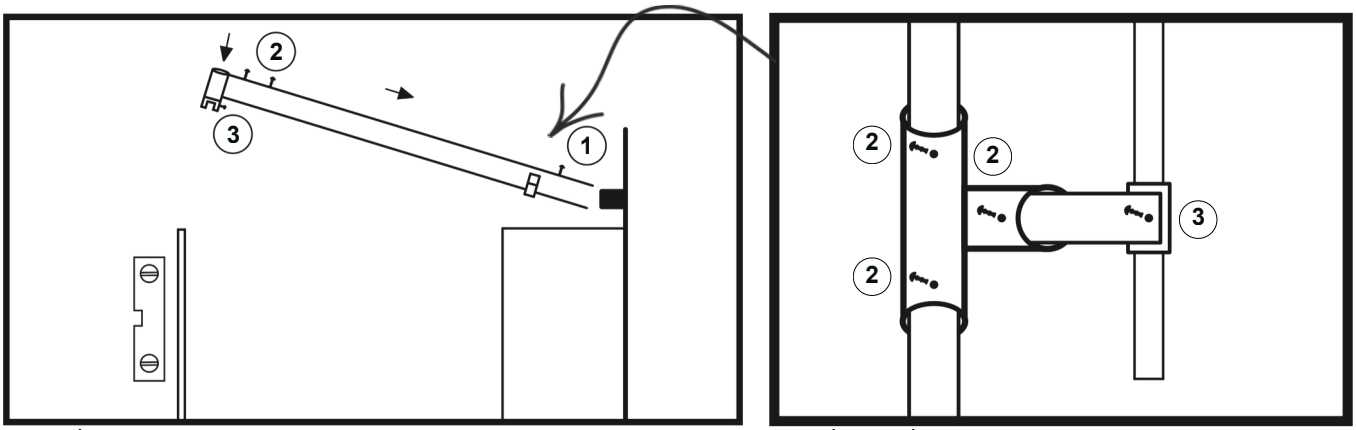

Joonis 9 *Pealtvaade*

28. Võtke teleskooptoru ja paigaldage ettevaatlikult seinakinnitus (b) teleskooptoru sisse ning toetage teised otsad (3) planeeritud kohtadesse, klaaside peale. (Joonis 9)

29. Kinnitage aga ärge veel kruvi (1) päris lõpuni fikseerige.

NB! Kinnituse koht peab olema suunaga ülespoole!

30. Fikseerige teleskoobi kinnitus kruviga (3) klaasi külge.

NB! Oluline, et oled eelnevalt paigaldanud osa (3) vahele, komplektis kaasas olevad tihendid! Metallosad ei tohi kokku puutuda klaasiga, mis võib põhjustada klaasi purunemise.

31. Reguleerige klaasi loodi abil ning fikseerige hiljem, peale ukseklaasi paigaldamist, teleskooptoru kruvide (2) abil, mille asukohad on suunaga ülespoole. (Joonis 9)

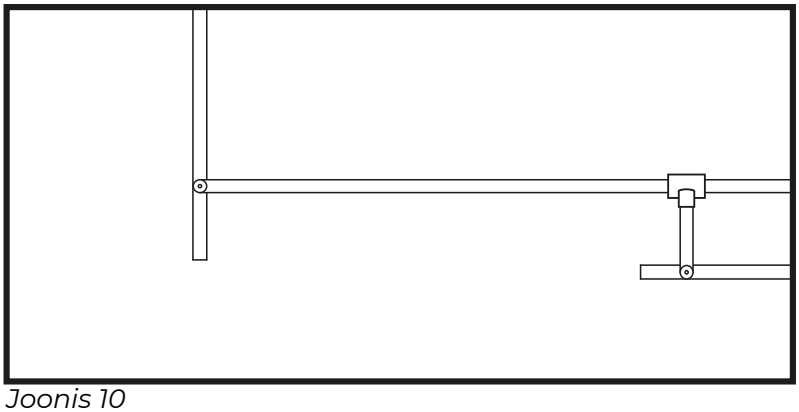

Joonis 10

32. Peale paigaldust peaksid teleskooptorude asetused (pealtvaates) nägema välja välja selliselt nagu Joonis 10.

VERONICA DUŠINURGA PAIGALDUSJUHEND

EE

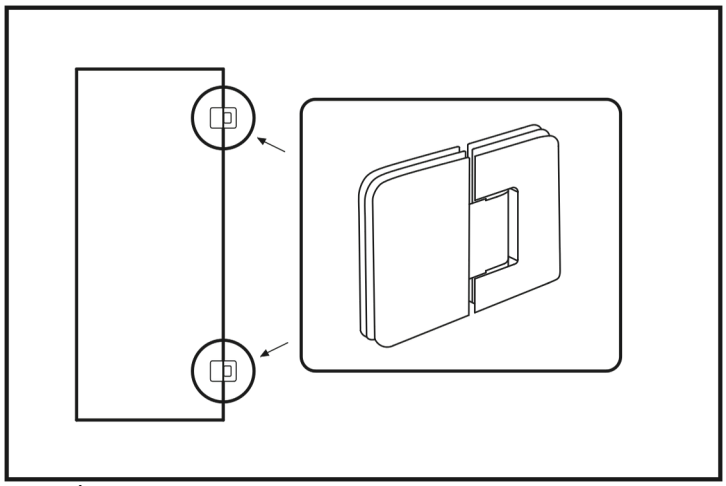

Joonis 11

33. Paigaldage ukseklaasi külge hinged, komplektis kaasas olevate kruvidega. (Joonis 11)

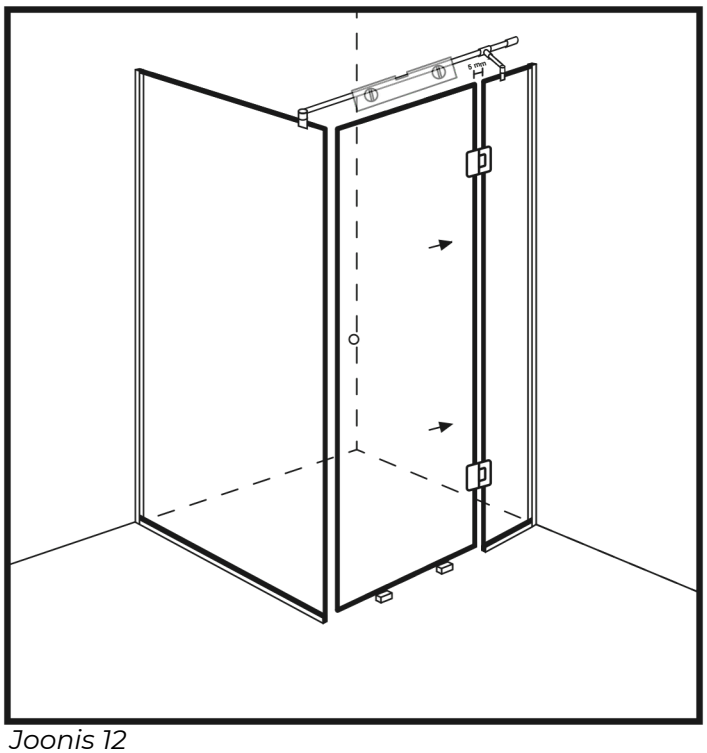

Joonis 12

34. Asetage põrandale puitklotsid (max paksus 1 cm), kuhu saate toetada ukseklaasi. (Joonis 12)

NB! Jälgige, et klaas ei puutuks kokku põrandaplaatidega kuna tegemist on karastatud klaasiga ning löögi tagajärjel võib klaas puruneda!

35. Enne ukseklaasi paigaldamist veenduge, et pärast ukseklaasi lisamist, jääks ukse ja statsionaarse klaasseina vahele umbes 22 mm vahe, kuhu hiljem peab mahtuma magnettihend.

36. Toetage klaas alumise servaga klotsidele. Liigutage ukseklaas ettevaatlikult teise klaasseina külge ning kinnitage hinged.

37. Kontrollige loodi abil, et klaasi asend oleks vertikaalne, klaasid omavahel paralleelselt ja magnettihendi ristumiskoht on korrektne ning fikseerige toru kruvide (2) (Joonis 9) abil.

38. Eemaldage klaasi alt klotsid.

39. Paigaldage ukseklaasi alumisele äärele komplektis kaasas olev tihend ja pikemad tihendid ukse vertikaalsetele külgedele.

40. Paigaldage komplektis kaasas olev käepide.

41. Kui paigaldatud liistudel on kaitsekiled peal, eemaldage need.

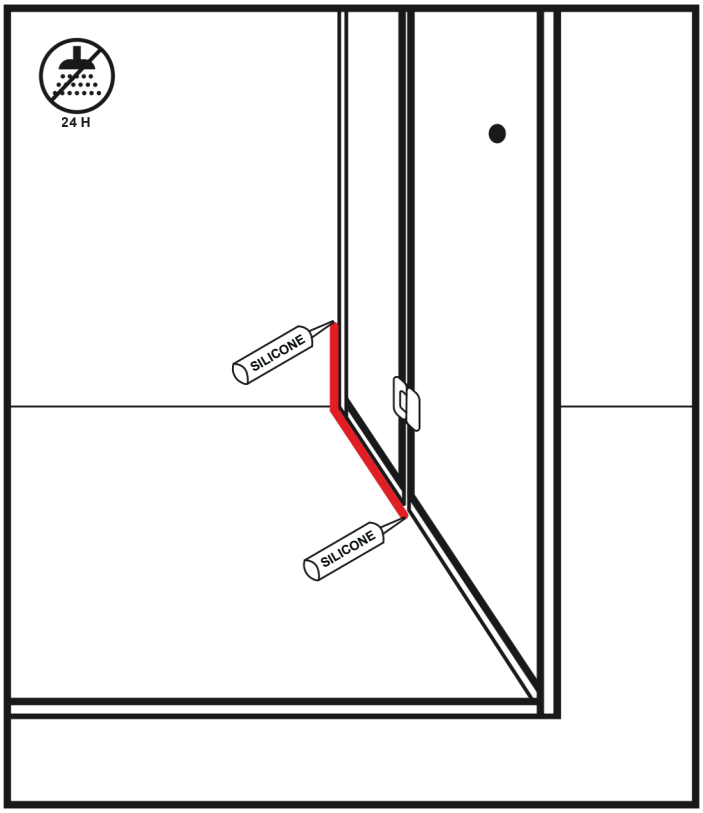

Joonis 13

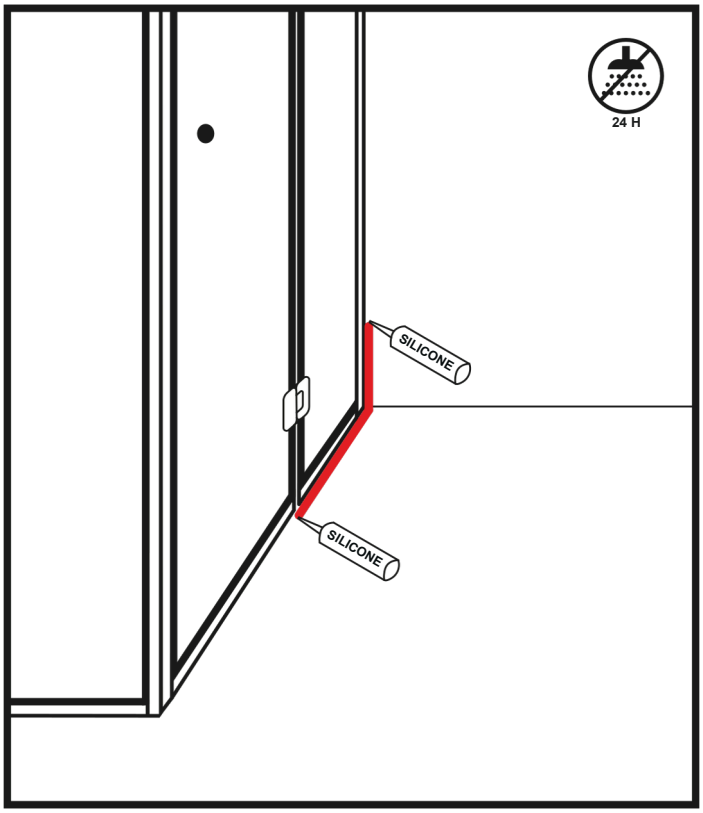

Joonis 14

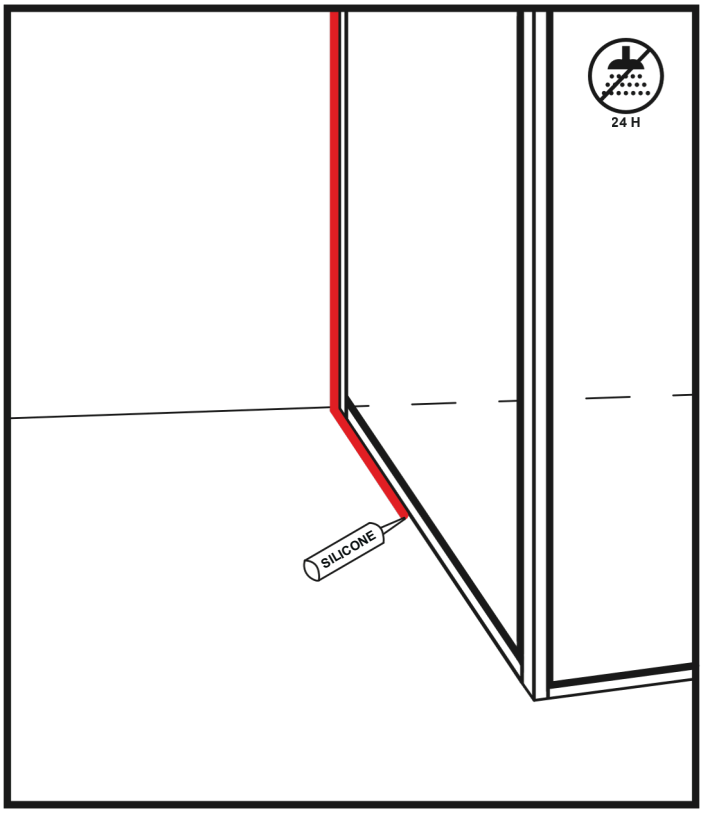

Joonis 15

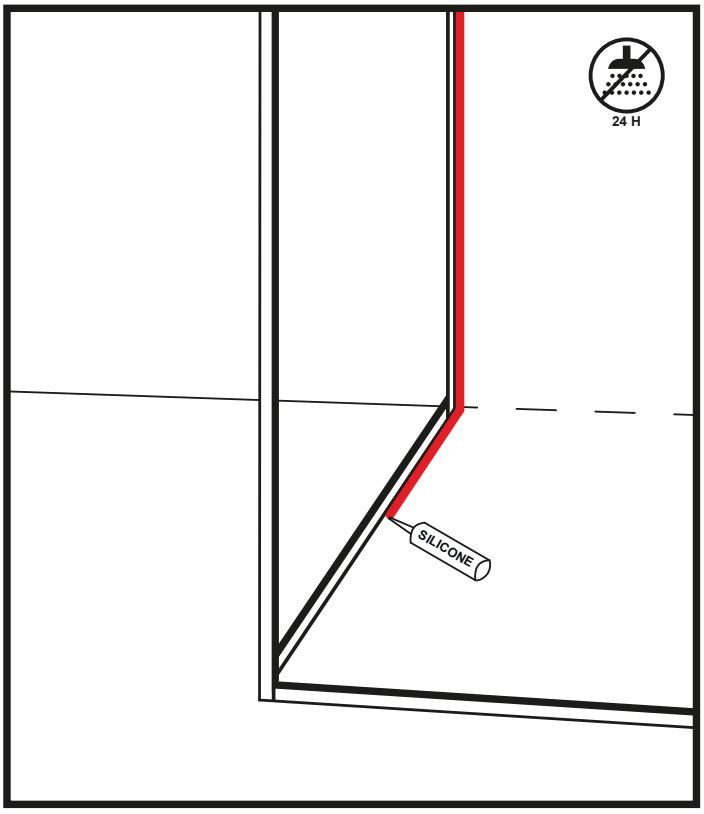

Joonis 16

42. Kandke duširuumi sisse- (Joonis 13 ja Joonis 16) ja väljapoole (Joonis 14 ja Joonis 15) U-liistu servadesse ühtlane silikoontriip.

43. Eemaldage üleliigne silikoon.

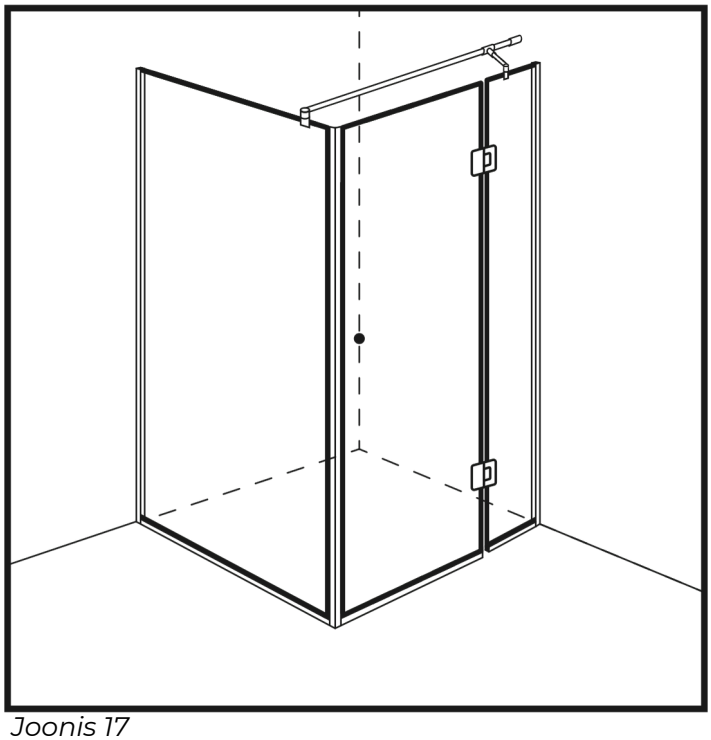

Joonis 17

44. Järgmise 24 tunni jooksul vältige vee sattumist silikoonile, kuni see on täielikult kuivanud. (Joonis 17)