MONTAGEANLEITUNG FÜR DUSCHECKE VERONICA

DE www.andres.glass



BITTE BEHANDELN UND MONTIEREN SIE DAS GLAS VORSICHTIG, DA GEHÄRTETES GLAS BRECHEN KANN, WENN DESSEN ECKEN UND KANTEN AUF EINE HARTE OBERFLÄCHE STOSSEN!

Lesen Sie die Montage-, Gebrauchs- und Wartungshandbücher und Garantiebedingungen, bevor Sie das Produkt montieren oder verwenden.



MONTAGEANLEITUNG FÜR DUSCHECKE VERONICA

DE

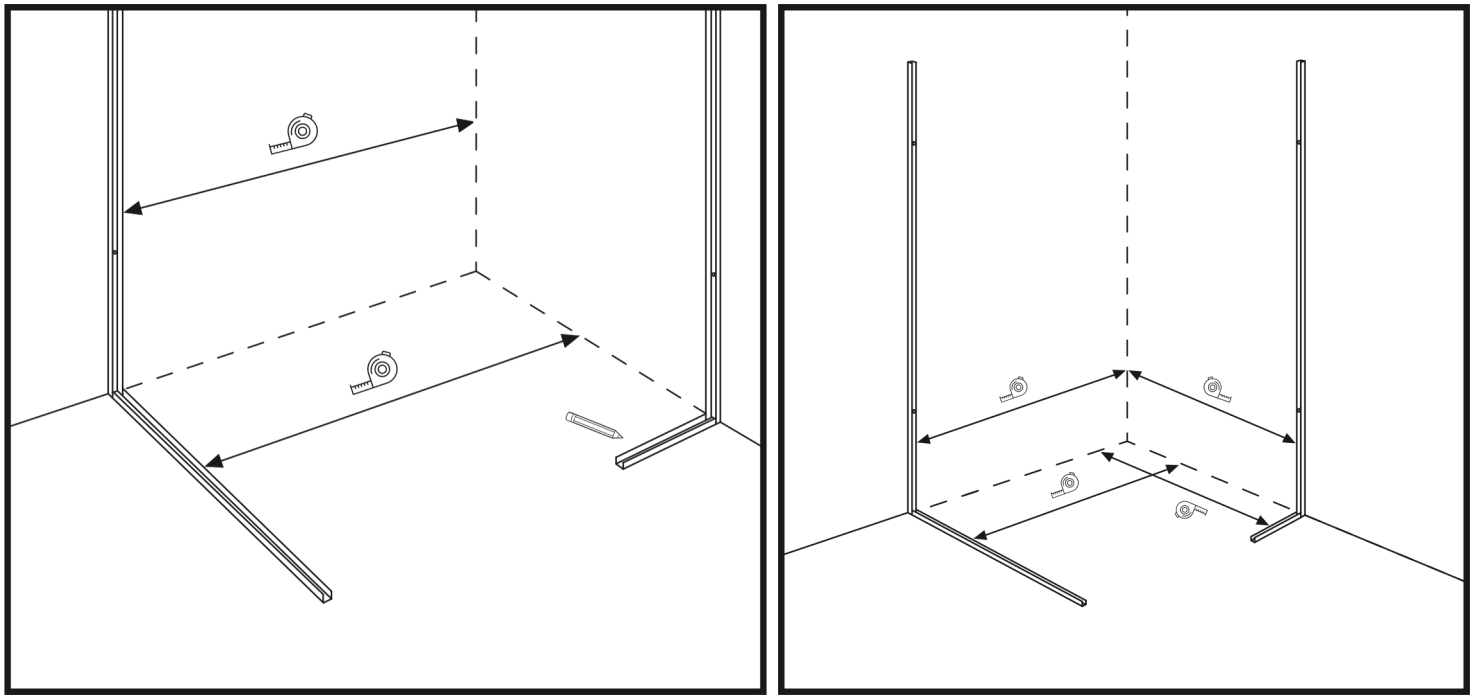

Abbildung 1

1. Montieren Sie zunächst die feststehenden Glasscheiben mit der U-Leiste, also den schmaleren Teil der Duschtür und den breiteren Teil der Duschkabine, zusammen mit den Teleskopstangen. (Abbildung 1)

2. Wählen Sie die Abstände der U-Leisten von der gegenüberliegenden Wand entsprechend der von Ihrer Duschecke entworfenen Position.

3. Messen Sie den erforderlichen Abstand von der Ecke der Wand und markieren Sie ihn. Der Abstand muss sowohl am Boden als auch an der Wand gemessen werden.

4. Wiederholen Sie die folgenden Punkte 5–15, zuerst mit der Glasseite einer Ecke und dann mit der Glasseite der anderen Ecke.

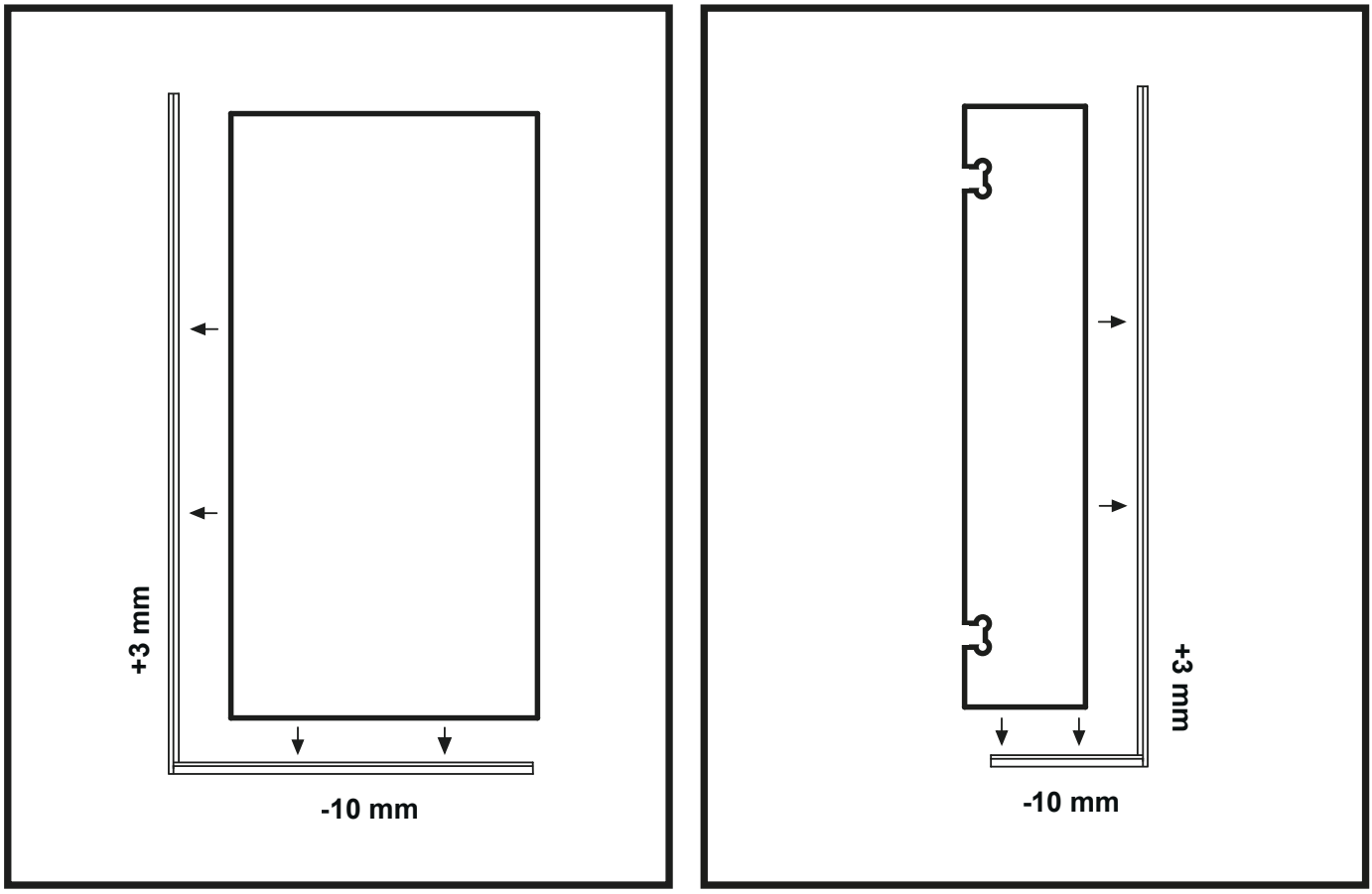

Abbildung 2

5. Überprüfen Sie die Länge der U-Leisten und des Glases. Die untere U-Leiste sollte etwa 10 mm kürzer als das Glas sein und die längere vertikale U-Leiste sollte etwa 3 mm länger als das Glas sein. (Abbildung 2)

ACHTUNG! Da die Neigungen von Rand und Wänden des Bades unterschiedlich sein können, können Sie das Glas bei Bedarf selbst anpassen.

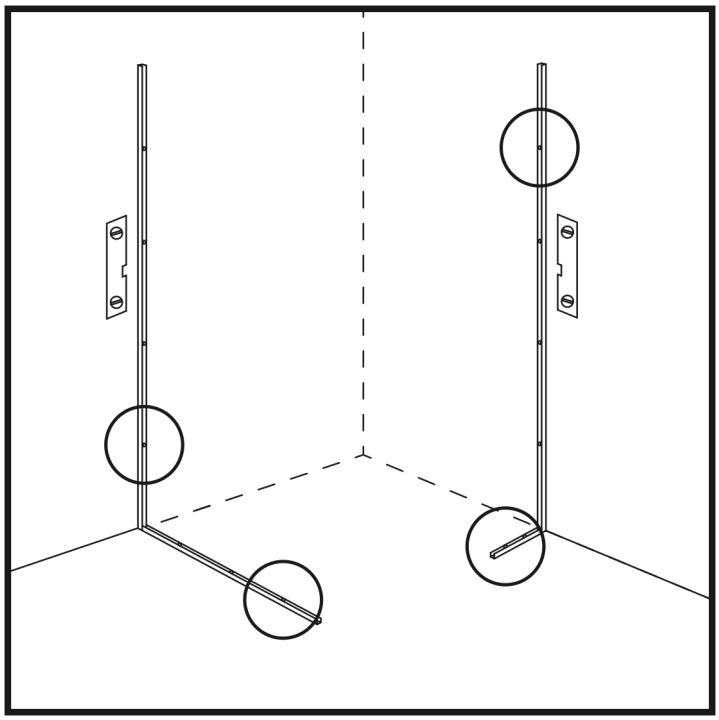

Abbildung 3

6. Die längere U-Leiste mit Hilfe einer Wasserwaage senkrecht an der Wand anbringen, so dass die Kante der U-Leiste mit dem markierten Punkt übereinstimmt und das Ende der Leiste am Bodenrand anliegt. (Abbildung 3)

7. Markieren Sie die Löcher in der Leiste (die Stellen der Dübellöcher) an der Wand und entfernen Sie die Leiste. Wenn die Markierungen an den Kanten der Keramikfliesen zu liegen kommen, versuchen Sie, die Leiste in die andere Richtung zu drehen und die Markierungen zu wiederholen.

8. Bohren Sie an den markierten Stellen Löcher für die mitgelieferten Dübel. Verwenden Sie dazu eine spezielle Fräse oder einen Bohrer ohne Schlagmodus, um eine Beschädigung der Keramikfliesen zu vermeiden.

9. Reinigen Sie die Löcher und die Wand von Staub und drücken Sie die Dübel so in die Bohrungen, dass das äußere Ende des Dübels bündig mit der Wand abschließt.

10. Legen Sie die vertikale Leiste an die Wand und ziehen Sie sie mit den Schrauben fest.

11. Legen Sie die kürzere U-Leiste auf den Rand der Badewanne, mit dem Ende gegen die U-Leiste an der Wand und parallel zur gegenüberliegenden Wand.

12. Überprüfen Sie den Abstand mit dem Maßband und markieren Sie die Position der Leisten auf dem Boden.

13. Entfernen Sie die Leiste.

14. Reinigen Sie die Bodenfläche unter der kürzeren U-Leiste mit einem geeigneten Reinigungsmittel.

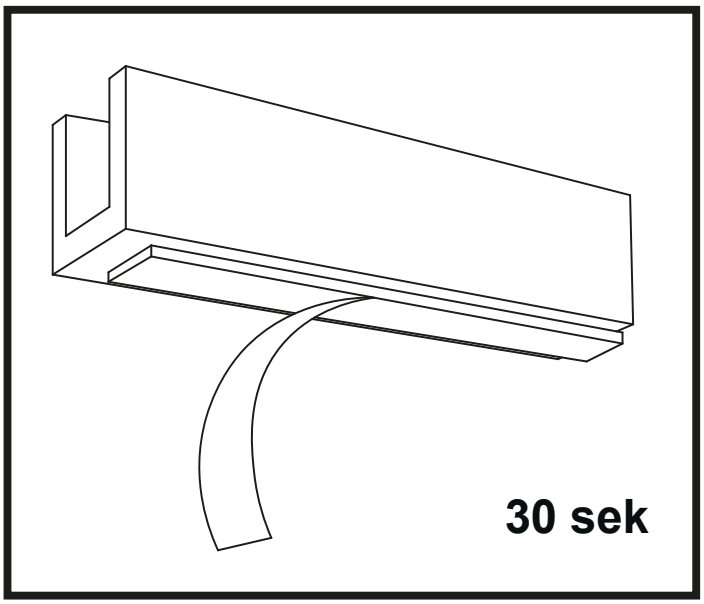

Abbildung 4

15. Entfernen Sie die Abdeckung vom doppelseitigen Klebeband auf der Leiste und legen Sie die Leiste an der markierten Stelle auf den Boden. Drücken Sie die Leiste fest an und halten Sie den Druck etwa 30 Sekunden lang aufrecht. (Abbildung 4)

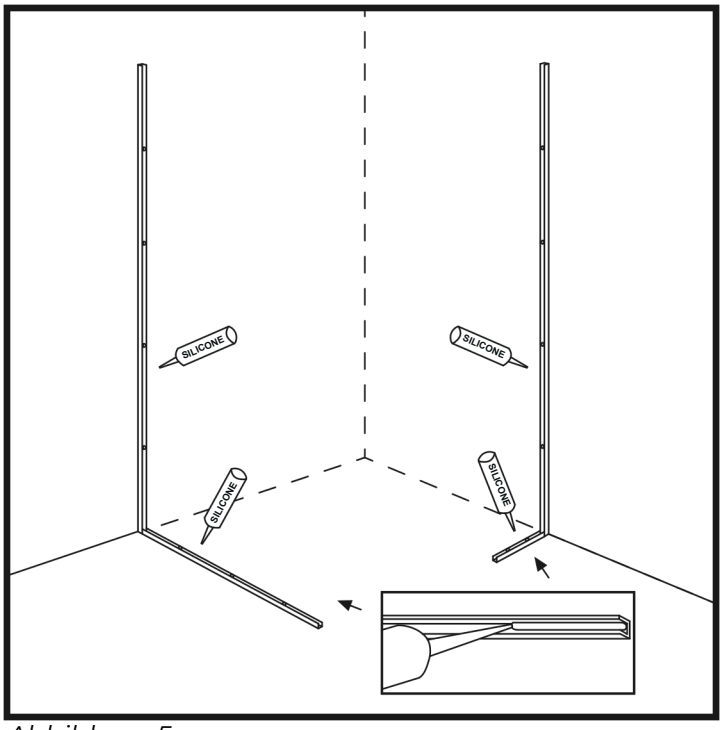

Abbildung 5

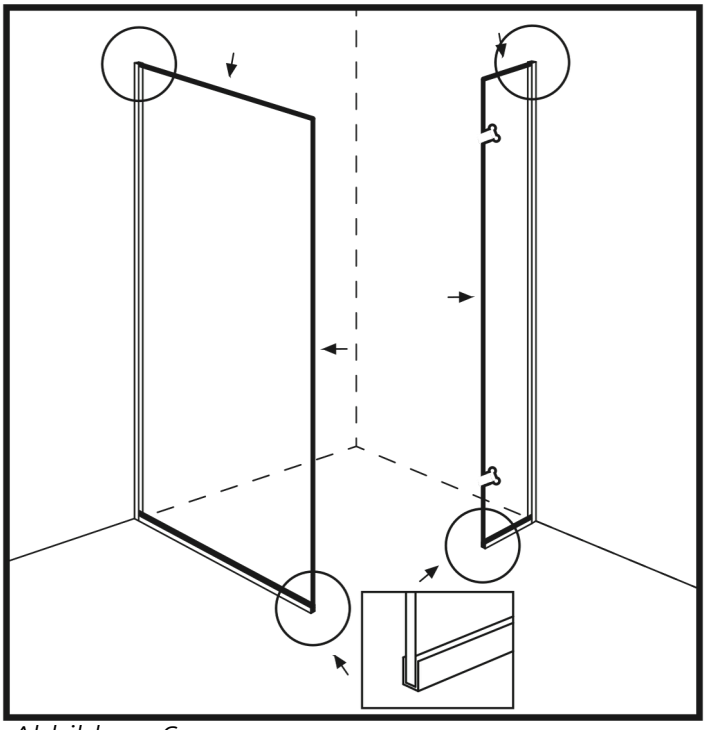

Abbildung 6

16. Füllen Sie die U-Leisten an Wand und Boden mit einem gleichmäßigen Silikonstreifen. (Abbildung 5)

17. Setzen Sie das Duschglas zwischen die U-Leisten und drücken Sie es zur Wand hin und nach unten, damit das Silikon am Glas haften bleibt. (Abbildung 6)

ACHTUNG! Drücken Sie das Glas nicht mit Schwung gegen die U-Leiste, da dies zum Bruch des Glases führen kann!

18. Stellen Sie sicher, dass die äußere vertikale Kante des Glases und die Kante der unteren U-Leiste ausgerichtet sind.

ACHTUNG! Falls der Fußboden leicht geneigt sein sollte, können Sie bei Bedarf Stützkeile zwischen Glas und U-Leiste anbringen.

19. Entfernen Sie überschüssiges Silikon, das zwischen Glas und Leiste herausgedrückt wurde.

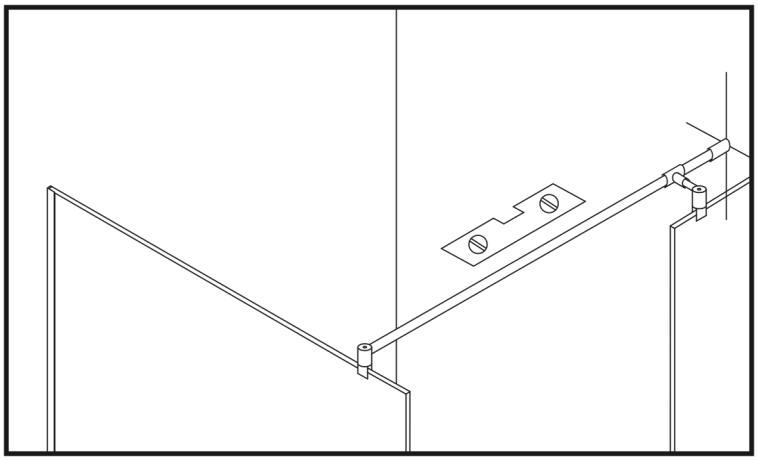

Abbildung 7

20. Das Teleskoprohr für Duschlösung besteht aus zwei Teilen. Ein längeres Teleskoprohr, das rechtwinklig zur Wand montiert werden muss. Das kürzere Teleskoprohr muss auf dem längeren Teleskoprohr montiert werden, wobei der Abstand entsprechend der Planung der kürzeren stationären Glaswand bestimmt wird. (Abbildung 7)

21. Die Halterung für das Glas muss sich in einem Abstand von maximal 20 cm von der Ecke des Glases befinden. Das kürzere Glasteleskoprohr sollte so weit wie möglich zum äußeren Rand des Glases hin in einem Abstand von etwa 5 cm installiert werden.

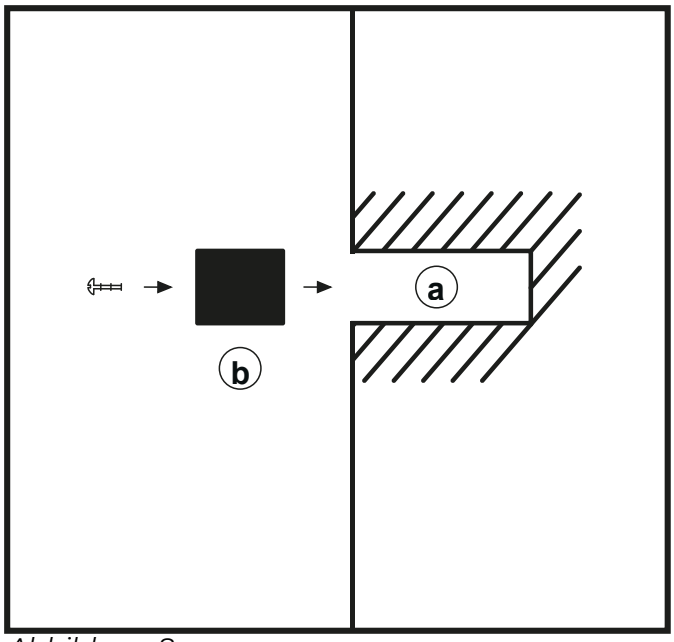

Abbildung 8

22. Montieren Sie zwischen den Teleskoprohrhalterungen (3, die Teile, die am Glas befestigt sind) die mit den Rohren gelieferten Dichtungen, damit das Glas nicht mit dem Metall in Berührung kommt. (Abbildung 9)

23. Setzen Sie das Teleskoprohr vorsichtig auf das Glas, an der zuvor ausgemessenen und geplanten Stelle. Stellen Sie sicher, dass die Teleskoprohre waagerecht sind. (Abbildung 7)

24. Markieren Sie an der Wand (Abb. 7) die Stelle, an der das Befestigungsloch (a, Abb. 8) gebohrt werden muss, und entfernen Sie das Teleskoprohr.

25. An der markierten Stelle ein Loch für den Dübel (a) bohren, das Loch von Staub befreien und den Dübel einsetzen. (Abbildung 8)

26. Lösen Sie die Schraube (1) am Teleskoprohr (Abb. 9) und entfernen Sie das Wandteil (b, Abb. 8).

27. Setzen Sie das Teil (b) in das zuvor an der Wand gebohrte Loch (a) ein und befestigen Sie es mit einer Schraube. (Abbildung 8)

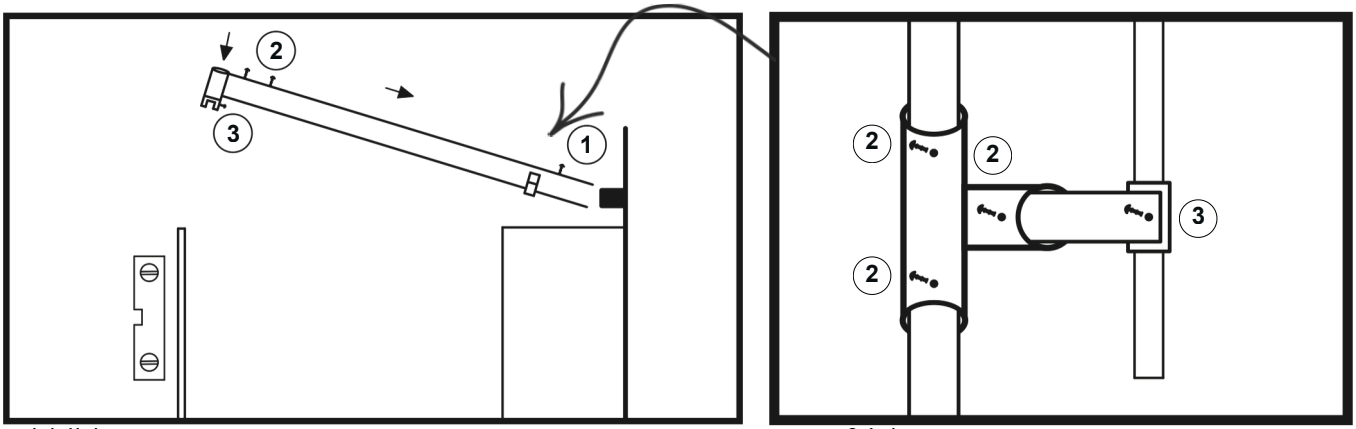

Abbildung 9 *Draufsicht*

28. Nehmen Sie das Teleskoprohr und installieren Sie vorsichtig die Wandhalterung (b) im Teleskoprohr und stützen Sie das andere Ende (3) an der geplanten Stelle auf dem Glas ab. (Abbildung 9)

29. Die Schraube (1) jedoch noch nicht vollständig fixieren.

ACHTUNG! Der Befestigungspunkt muss nach oben zeigen!

30. Befestigen Sie die Teleskophalterung (3) mit einer Schraube am Glas.

ACHTUNG! Wichtig ist, dass Sie vorher zwischen Teil (3) die im Bausatz enthaltenen Dichtungen eingebaut haben! Metallteile dürfen nicht mit Glas in Berührung kommen, da dies zum Bruch des Glases führen kann.

31. Richten Sie das Glas mit einer Wasserwaage aus und befestigen Sie das Teleskoprohr mit den Schrauben (2) mit Ausrichtung nach oben. (Abbildung 9)

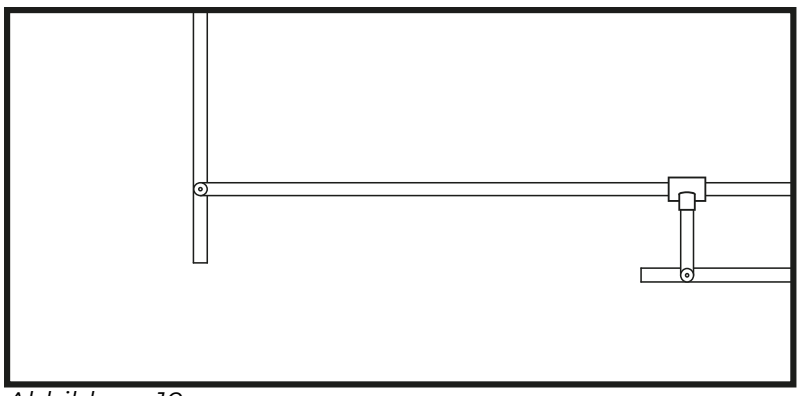

Abbildung 10

32. Nach der Montage sollte die Positionierung (Draufsicht) der Teleskoprohre wie in Abbildung 10 aussehen.

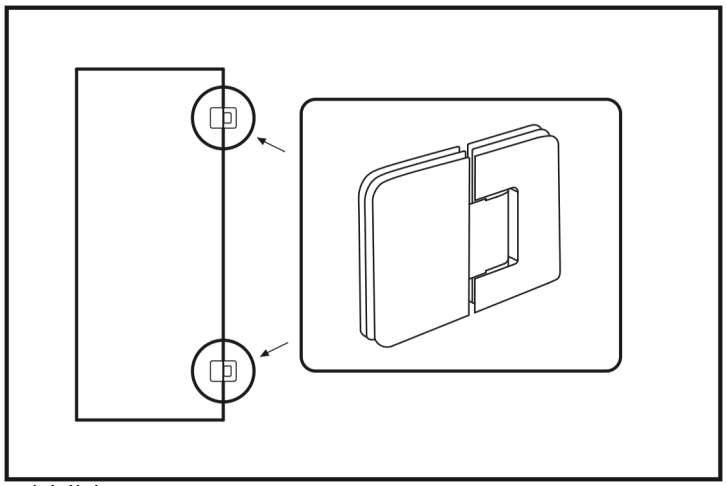

Abbildung 11

33. Montieren Sie die Scharniere mit den mitgelieferten Schrauben am Glas. (Abbildung 11)

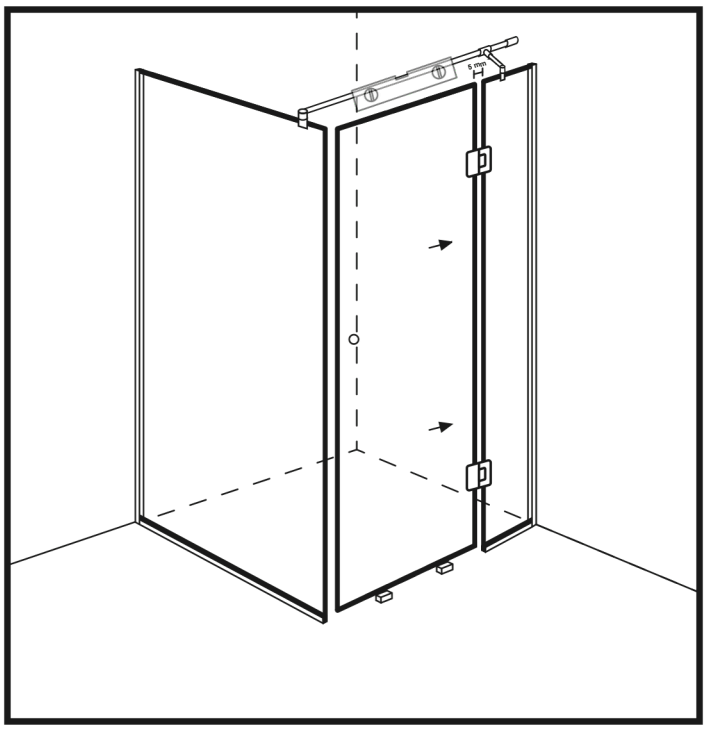

Abbildung 12

34. Legen Sie Holzblöcke auf den Boden (max. Dicke 1 cm), wo Sie das Türglas abstützen können. (Abbildung 12)

ACHTUNG! Achten Sie darauf, dass das Glas nicht mit den Bodenfliesen in Berührung kommt, da es sich um gehärtetes Glas handelt und dies durch Stöße brechen kann!

35. Stellen Sie vor dem Einbau des Türglases sicher, dass nach dem Hinzufügen des Türglases ein Spalt von ca. 22 mm zwischen der Tür und der feststehenden Glaswand vorhanden ist, in den später die magnetische Dichtung passen muss.

36. Stützen Sie das Glas vorsichtig mit der unteren Kante auf die Blöcke. Schieben Sie das Türglas vorsichtig an die andere Glaswand und befestigen Sie die Scharniere.

37. Überprüfen Sie mit der Wasserwaage, ob die Glasposition vertikal ist, die Gläser parallel zueinander sind und der Schnittpunkt der Magnetdichtung korrekt ist, und befestigen Sie das Rohr mit den Schrauben (2, Abb. 9).

38. Entfernen Sie die Blöcke unter dem Glas.

39. Installieren Sie die mitgelieferte Dichtung und längere Dichtungen an den vertikalen Seiten der Tür an der Unterkante des Türglases.

40. Installieren Sie den mitgelieferten Griff.

41. Falls die eingebauten Leisten mit Schutzfolien versehen sind, entfernen Sie diese.

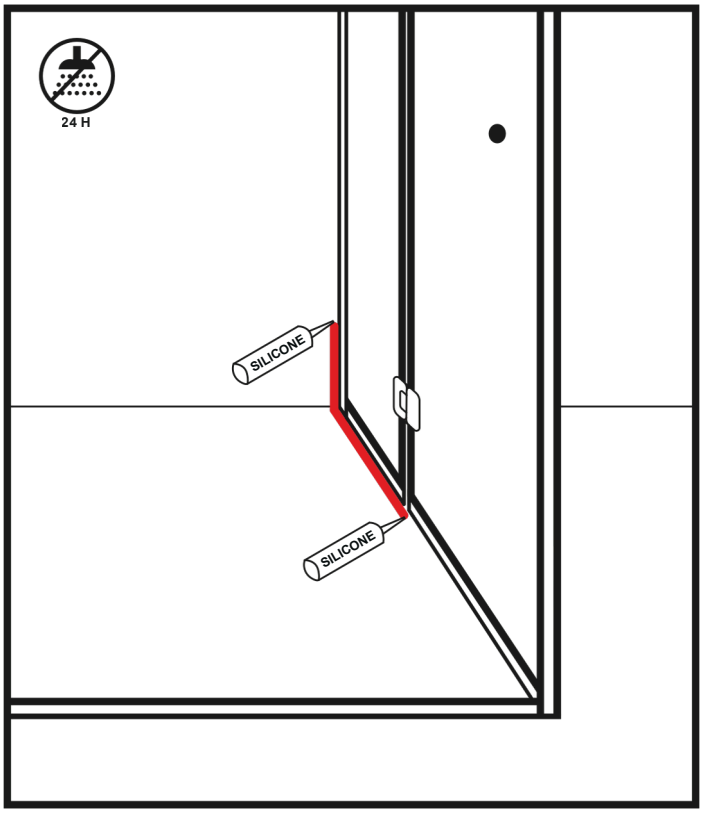

Abbildung 13

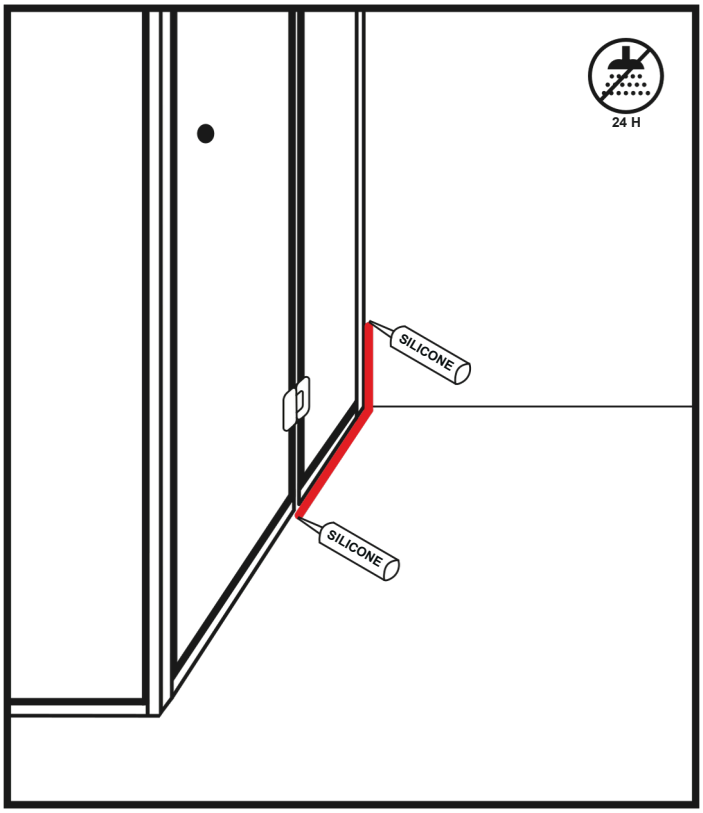

Abbildung 14

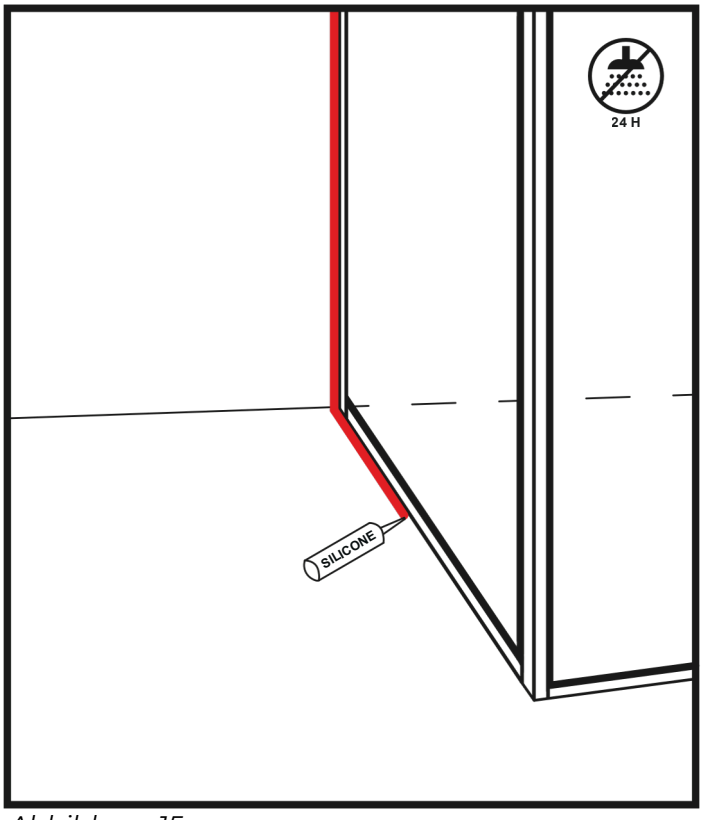

Abbildung 15

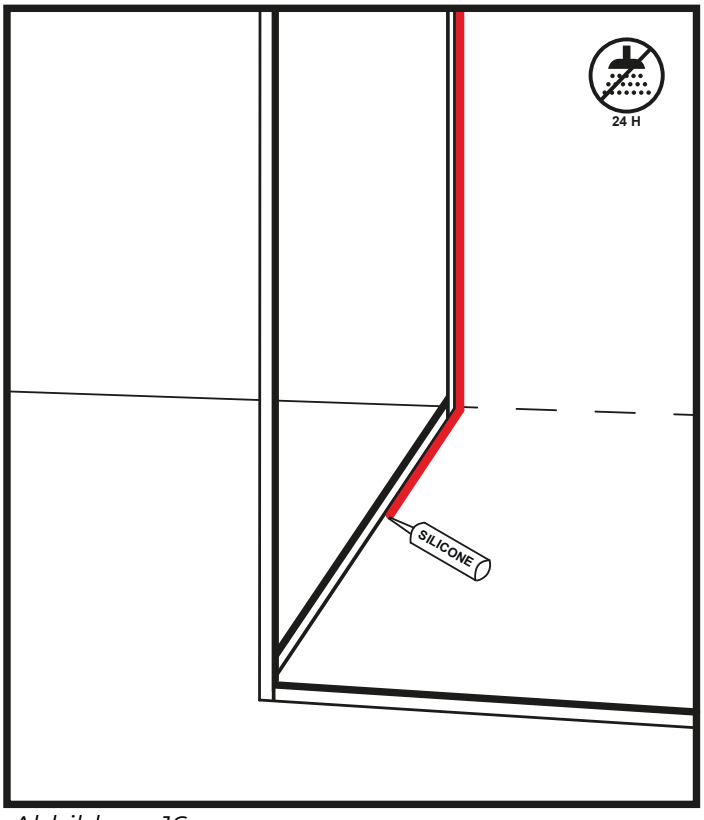

Abbildung 16

42. Tragen Sie einen gleichmäßigen Silikonstreifen auf die Kanten der U-Leiste innerhalb (Abb. 13 und Abb. 16) und außerhalb (Abb. 14 und Abb. 15) des Duschraums auf.

43. Entfernen Sie überschüssiges Silikon.

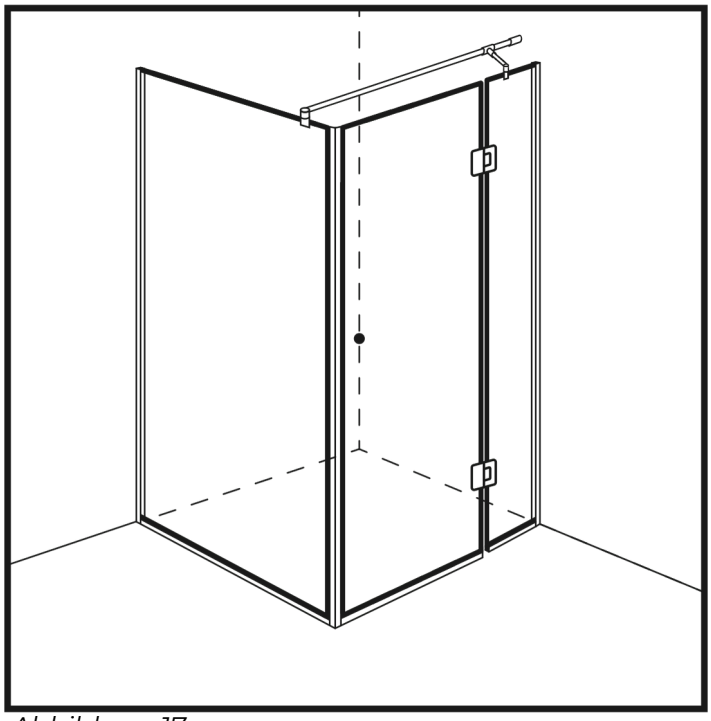

Abbildung 17

44. Vermeiden Sie es in den nächsten 24 Stunden, dass Wasser auf das Silikon gerät, solange es nicht vollständig trocken ist.