ANGELINA DUŠINURGA PAIGALDUSJUHEND

EE www.andres.ee

PALUME KLAASI KÄSITLEDA JA PAIGALDADA ETTEVAATLIKULT, KUNA KARASTATUD KLAAS VÕIB PURUNEDA, KUI TA NURGAD JA SERVAD PUUTUVAD KOKKU KÕVA PINNAGA!

Enne toote paigaldamist või kasutamist lugege läbi paigaldus-, kasutus- ja hooldusjuhendid ning garantiitingimused.



ANGELINA DUŠINURGA PAIGALDUSJUHEND

EE

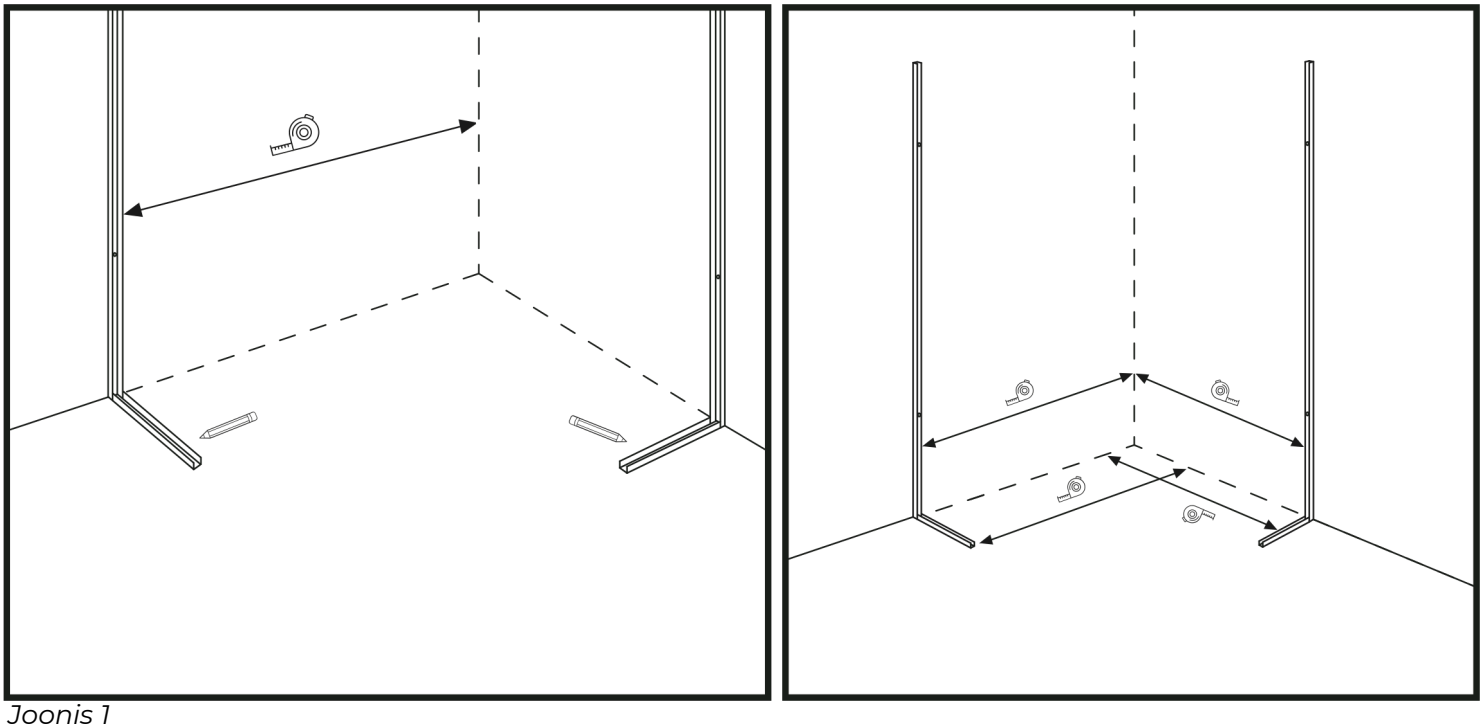

Joonis 1

1. Esmalt paigaldage U-liistuga statsionaarsed klaasid ehk dušinurga väiksemad klaasiosad, koos teleskooptorudega. (Joonis 1)

2. Valige U-liistude kaugused vastasseinast vastavalt enda dušinurga projekteeritud kohta.

3. Mõõtke vajalikud vahemaad seina nurgast ja tehke märked. Mõõta tuleb vahemaa nii põrandal kui ka seinal.

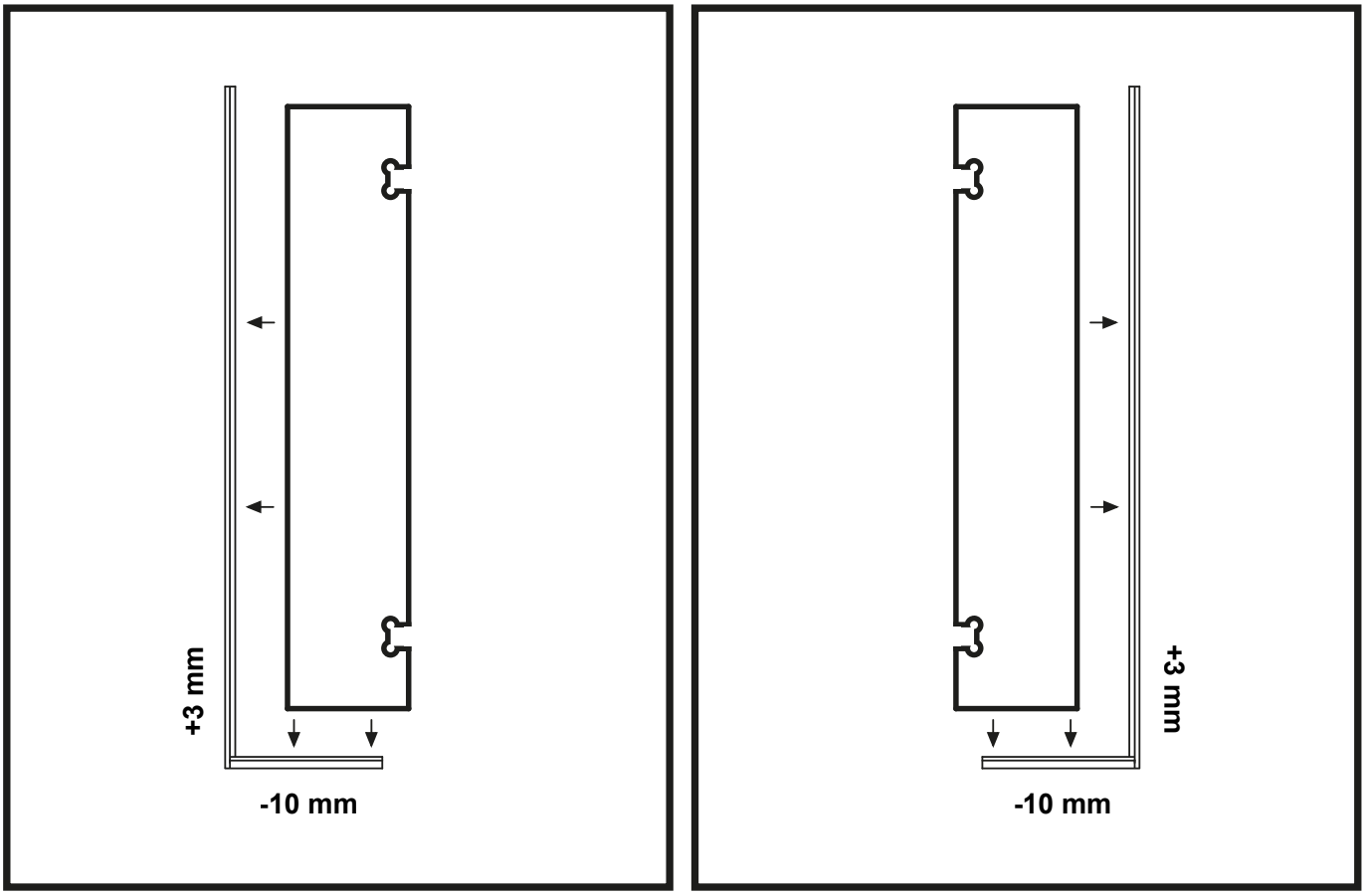

Joonis 2

4. Korrake järgmised 5.-15. Punktid, esialgu ühe nurga klaasiga ja seejärel teise nurga klaasiga.

5. Kontrollige U-liistu ja klaasi pikkust. Alumine U-liist peab olema umbes 10 mm lühem kui klaas ja pikem vertikaalne U-liist peab olema umbes 3 mm pikem kui klaas. (Joonis 2)

NB! Kuna põrandate ja seinte kalded võivad olla erinevad, saate vajadusel vastavalt sellele ise klaasi reguleerida.

ANGELINA DUŠINURGA PAIGALDUSJUHEND

EE

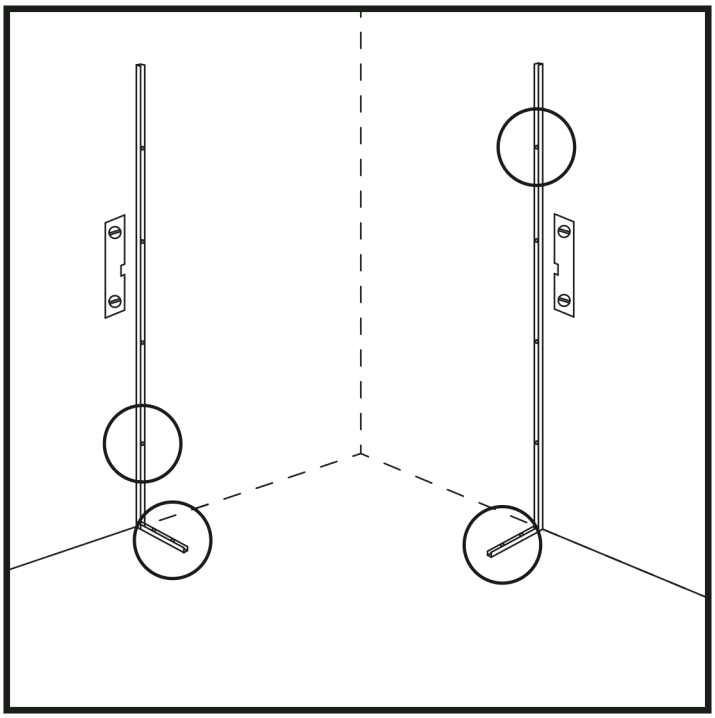

Joonis 3

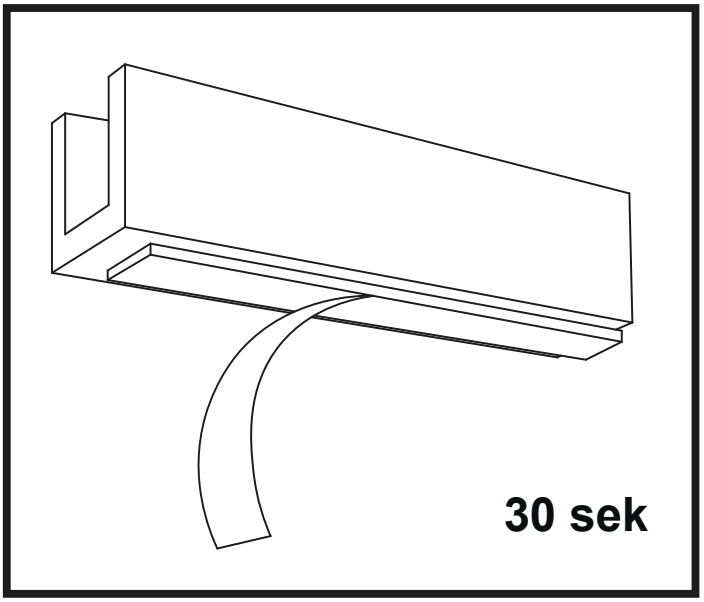

Joonis 4

6. Asetage pikem U-liist loodi abil vertikaalselt seinale, nii et U-liistu serv oleks märgitud punktiga tasa ja liistu ots vastu põrandat. (Joonis 3)

7. Märkige liistus olevad avad (tüübliaukude asukohad) seinale ning eemaldage liist. Kui märked jäävad keraamiliste plaatide servadele, proovige liist teistpidi keerata ja märked uuesti teha.

8. Puurige märgitud kohtadesse augud, komplektis kaasas olevatele düüblitele. Kasutage selleks ettenähtud freesi või ilma löök-režiimita trelli, et vältida keraamiliste plaatide kahjustamist.

9. Puhastage augud ja sein tolmust ning lükake tüüblid puuritud aukudesse nii, et tüübli välimine ots oleks seinaga tasa.

10. Asetage vertikaalne liist seinale ja keerake kruvidega kinni.

11. Asetage lühem U-liist põrandale, otsaga vastu seinal olevat U-liistu ja paralleelselt vastasseinaga.

12. Kontrollige vahemaad mõõdulindiga ja märkige liistude asukohad põrandale.

13. Eemaldage liist.

14. Puhastage lühema U-liistu alune põrandapind sobiva puhastusvahendiga.

15. Eemaldage liistul olevalt kahepoolselt teibilt kattekile ja asetage liist põrandale märgitud kohta. Suruge liist tugevalt kinni, hoides survet umbes 30 sekundit. (Joonis 4)

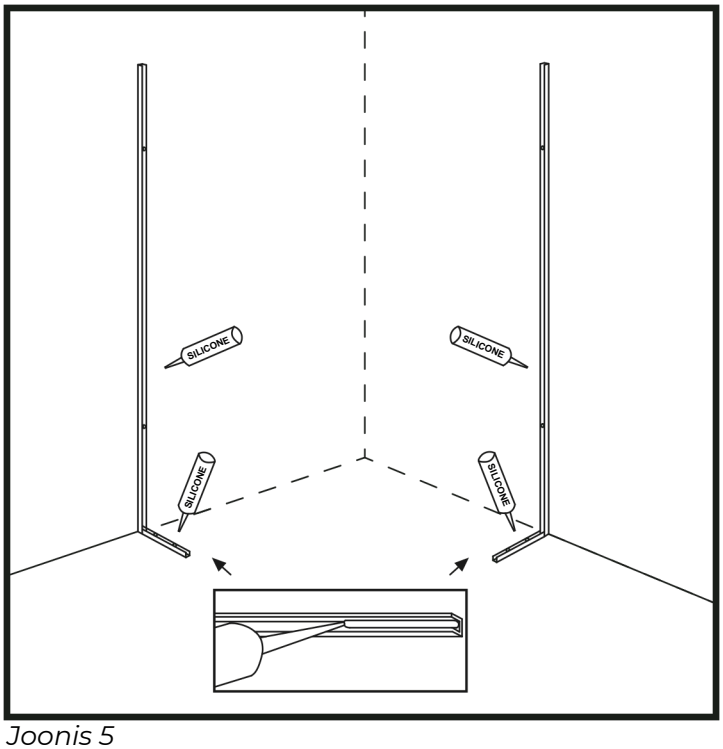

Joonis 5

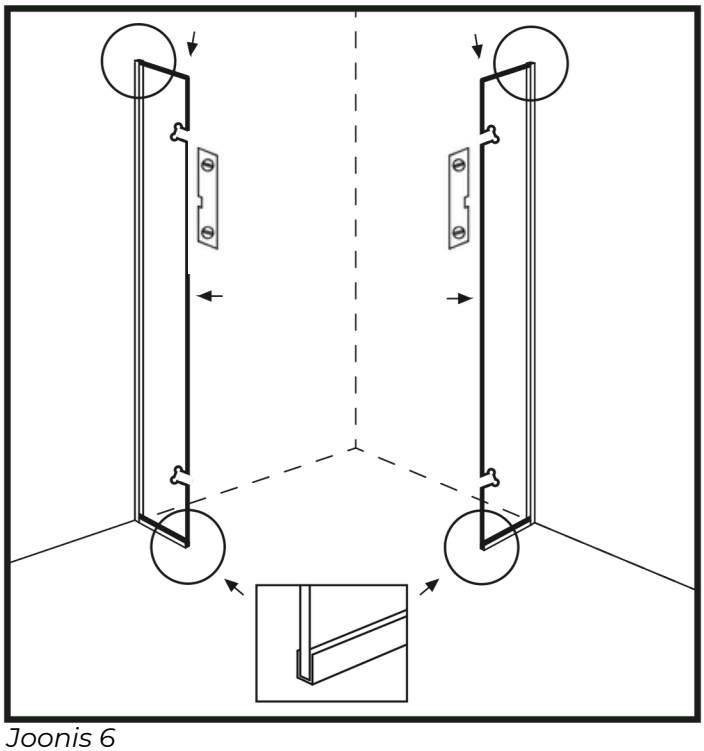

Joonis 6

16. Täitke seinal ja põrandal olevad U-liistud ühtlase silikoontriibuga. (Joonis 5)

17. Asetage klaasid U-liistude vahele ja suruge neid nii seina poole kui ka alla, et silikoon klaasiga nakkuks. (Joonis 6)

NB! Ärge lükake klaasi hooga vastu U-liistu, kuna see võib põhjustada klaasi purunemise!

18. Jälgige, et välimine vertikaalne klaasi serv ja alumise U-liistu äär oleksid ühel joonel.

NB! Juhul kui põrand peaks olema väikse kalde all, võite vajadusel lisada klaasi ja U-liistu vahele toetavad kiilud.

19. Eemaldage klaasi ja liistu vahelt välja pressinud üleliigne silikoon.

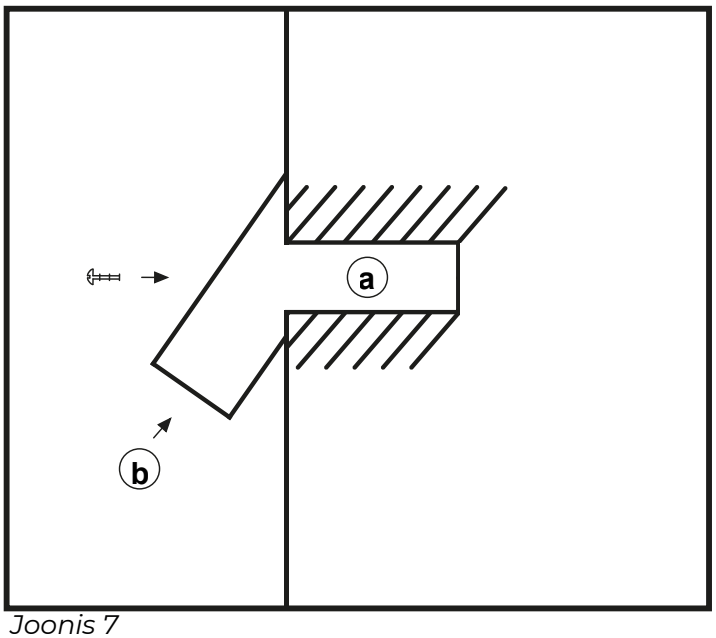

Joonis 7

20. Korrake järgmised 21.-30. punktid, esialgu teleskoobi paigaldamisega ühele klaasile, seejärel teisele klaasile.

21. Alustage teleskooptoru paigaldamist seinaga 45 kraadi nurga all. Kuna teleskooptoru on reguleeritav, valige kinnituse koht vastavalt enda soovile aga soovitame paigaldada suunaga pigem klaasi välisnurga poole.

22. Kontrollige loodiga, et klaasi asend oleks vertikaalne aga teleskooptoru ärge veel fikseerige!

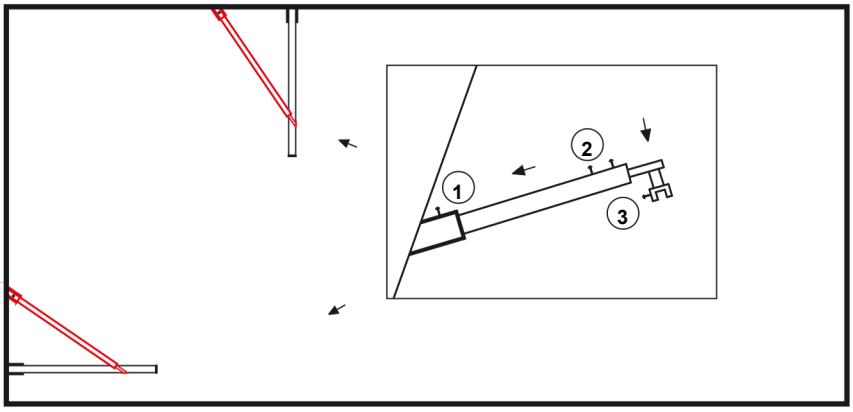

Joonis 8: Pealtvaade

23. Teleskooptoru kinnitusklambri (3) vahele (osa, mis kinnitub klaasi ja U-liistu peale) paigaldage toruga komplektis olevad tihendid, et klaas metalliga kokku ei puutuks. (Joonis 8)

24. Asetage teleskooptoru ettevaatlikult klaasi peale, eelnevalt välja mõõdetud ja planeeritud asukohta. Veenduge, et teleskooptoru oleks loodis.

25. Tehke seinale märge, kuhu tuleb puurida kinnituse auk (a) (Joonis 8) ning eemaldage teleskooptoru.

26. Puurige märgitud kohta tüübli auk (a), puhastage ava tekkinud tolmust ja sisestage tüübel.

27. Keerake teleskooptorul lahti kruvi (1) (Joonis 8) ning eemaldage seinale kinnituv detail (b) (Joonis 7).

28. Paigaldage detail (b) eelnevalt seinale puuritud avasse (a) ja kinnitage kruviga. (Joonis 7)

29. Võtke teleskooptoru ja paigaldage see ettevaatlikult seinakinnituse (b) (Joonis 7) sisse ning toetage teine ots (3) (Joonis 8) planeeritud kohta, klaasi peale.

30. Kinnitage aga ärge veel kruvi (1) päris lõpuni fikseerige. NB! Kinnituse koht peab olema suunaga ülespoole!

31. Fikseerige teleskoobi kinnitus kruviga (3) klaasi külge. NB! Oluline, et oled eelnevalt paigaldanud osa (3) vahele, komplektis kaasas olevad tihendid! Metallosad ei tohi kokku puutuda klaasiga, mis võib põhjustada klaasi purunemise.

32. Reguleerige klaasi loodi abil ning fikseerige hiljem, peale ukseklaasi paigaldamist, teleskooptoru kruvide (2) abil, mille asukohad on suunaga ülespoole.

ANGELINA DUŠINURGA PAIGALDUSJUHEND

EE

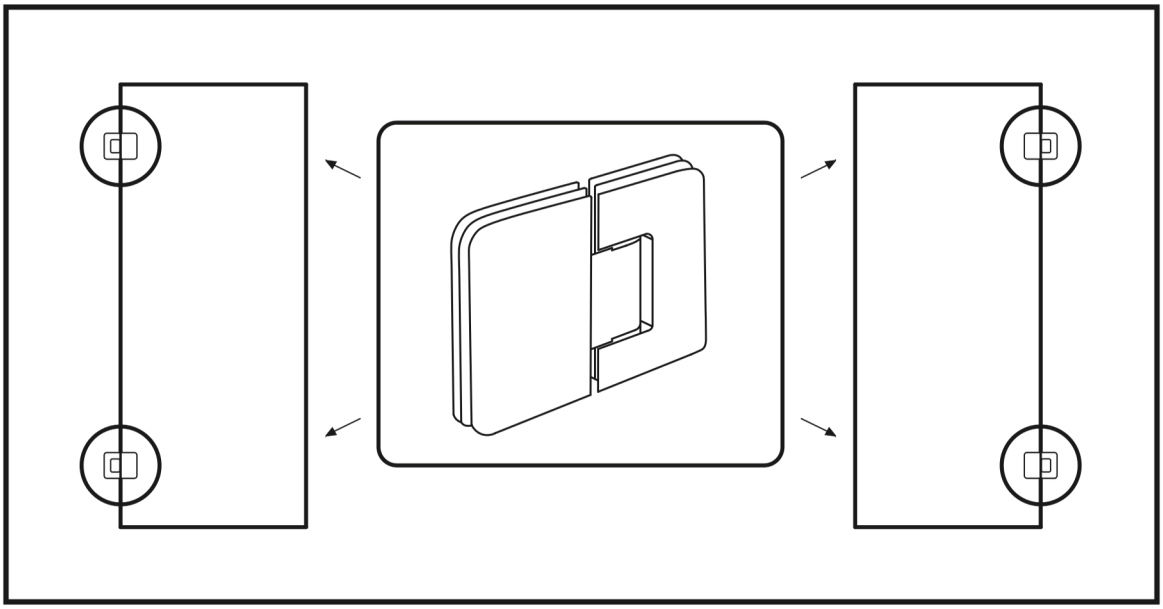

Joonis 9

33. Paigaldage ukseklaaside külge hinged, komplektis kaasas olevate kruvidega. (Joonis 9)

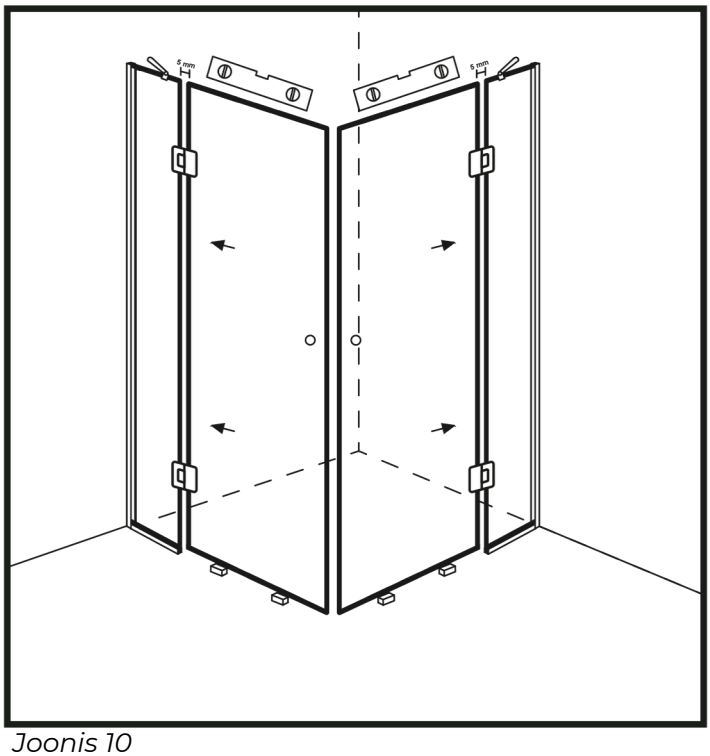

Joonis 10

34. Korrake järgmised 35.-41. punktid mõlema ukseklaasi paigaldamisel.

35. Asetage põrandale puitklotsid (max paksus 1 cm), kuhu saate toetada ukseklaasi. (Joonis 10)

NB! Jälgige, et klaas ei puutuks kokku põrandaplaatidega kuna tegemist on karastatud klaasiga ning löögi tagajärjel võib klaas puruneda!

36. Enne ukseklaaside paigaldamist veenduge, et pärast ukseklaaside lisamist, jääks ukse ja statsionaarse klaasseina vahele umbes 22 mm vahe, kuhu hiljem peab mahtuma magnettihend.

37. Toetage klaas alumise servaga klotsidele. Liigutage ukseklaas ettevaatlikult teise klaasseina külge ning kinnitage hinged.

38. Kontrollige loodi abil, et klaasi asend oleks vertikaalne, klaasid omavahel paralleelselt ja magnettihendi ristumiskohad on korrektsed ning fikseerige toru kruvide (2) (Joonis 8) abil.

39. Eemaldage klaasi alt klotsid.

40. Paigaldage ukseklaasi alumisele äärele komplektis kaasas olevad tihendid ja pikemad tihendid ukse vertikaalsetele külgedele.

41. Paigaldage komplektis kaasas olevad käepidemed.

42. Kui paigaldatud liistudel on kaitsekiled peal, eemaldage need.

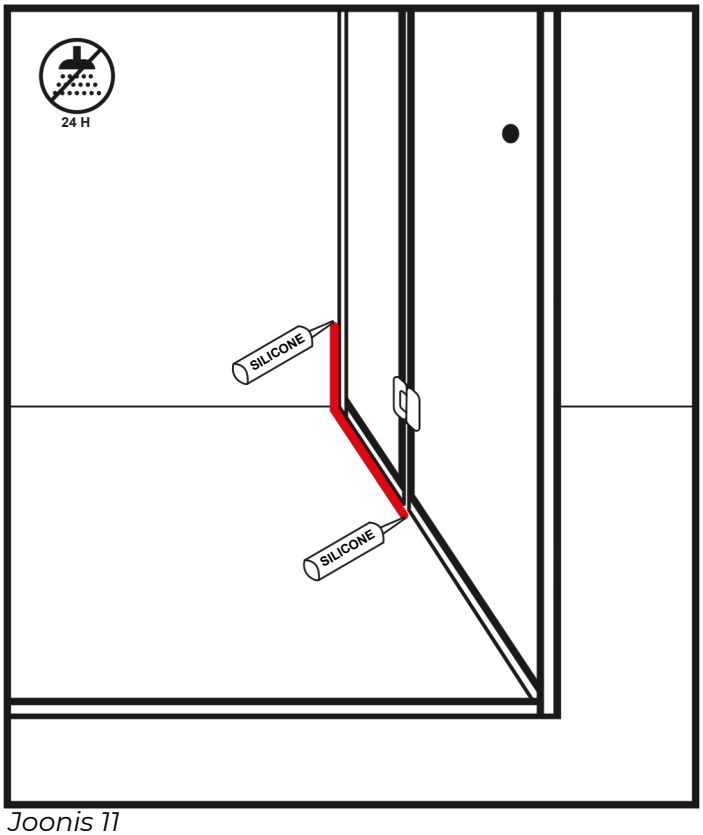

Joonis 11

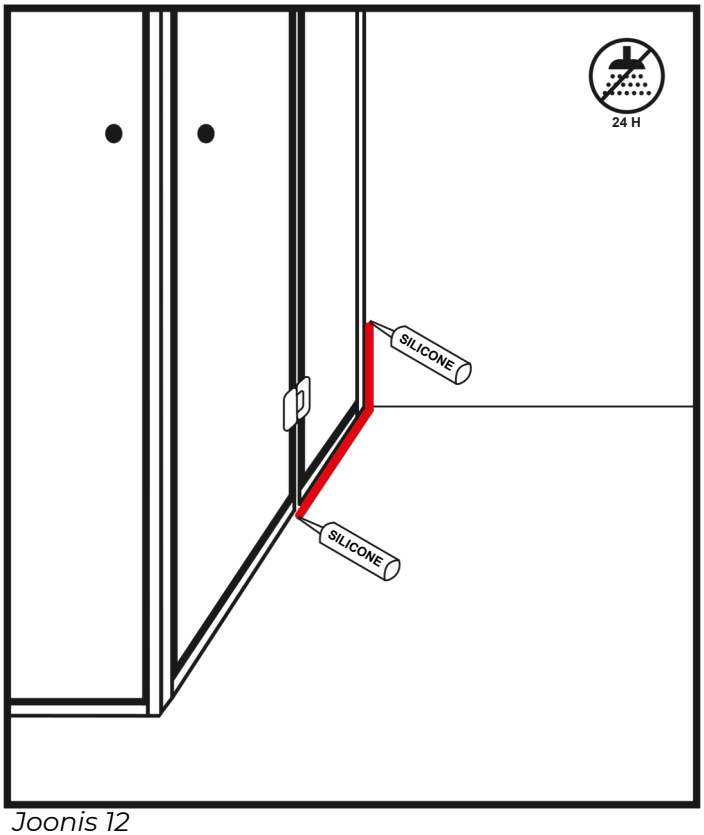

Joonis 12

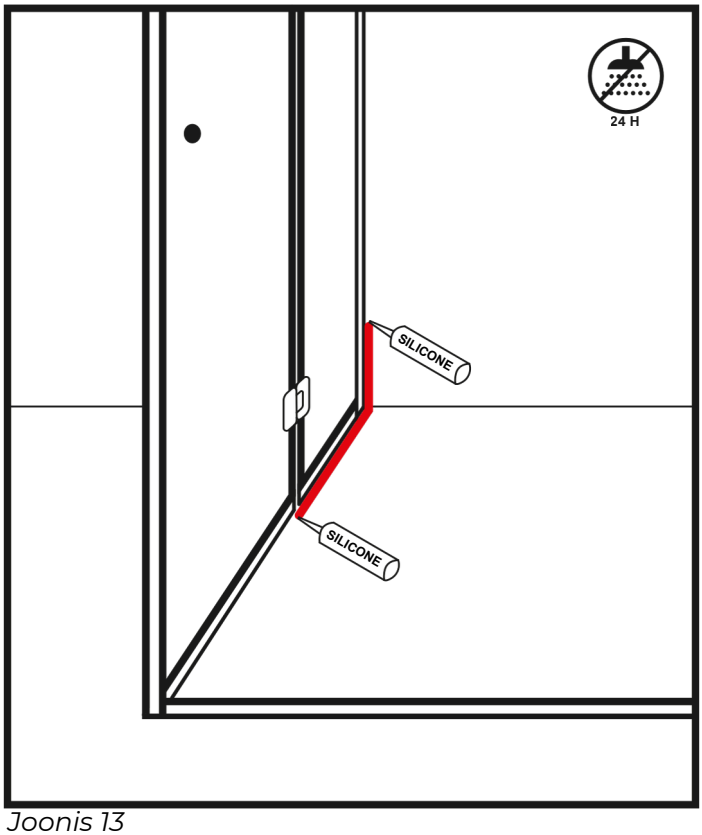

Joonis 13

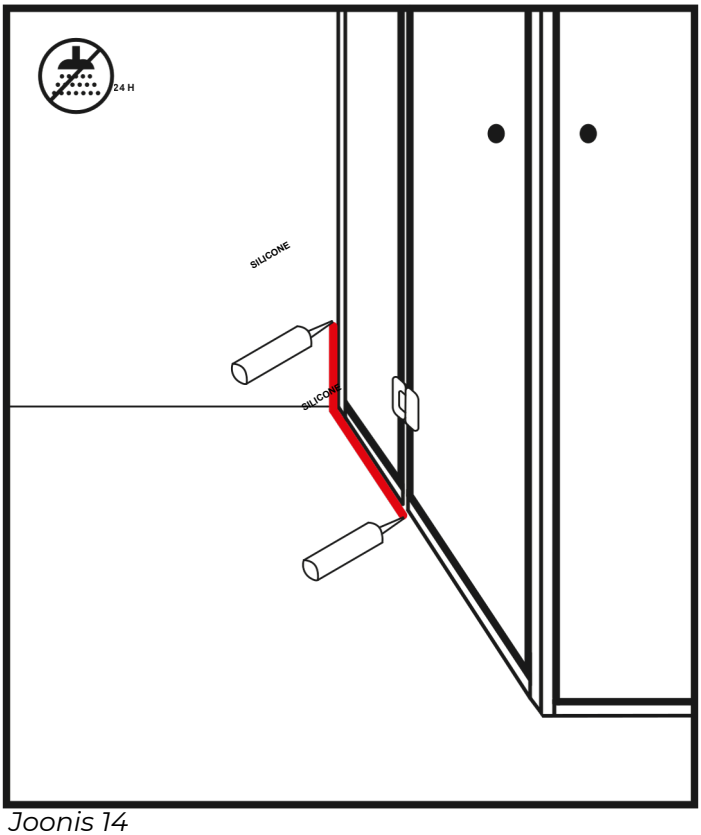

Joonis 14

43. Kandke duširuumi sisse- (Joonis 11 ja Joonis 13) ja väljapoole (Joonis 12 ja Joonis 14) U-liistu servadesse ühtlane silikoontriip.

44. Eemaldage üleliigne silikoon.

45. Järgmise 24 tunni jooksul vältige vee sattumist silikoonile, kuni see on täielikult kuivanud.