MONTAGEANLEITUNG DUSCHTÜR REBECCA

DE www.andres.glass



BITTE BEHANDELN UND MONTIEREN SIE DAS GLAS VORSICHTIG, DA GEHÄRTETES GLAS BRECHEN KANN, WENN DESSEN ECKEN UND KANTEN AUF EINE HARTE OBERFLÄCHE STOSSEN!

Lesen Sie die Montage-, Gebrauchs- und Wartungshandbücher und Garantiebedingungen, bevor Sie das Produkt montieren oder verwenden.



MONTAGEANLEITUNG DUSCHTÜR REBECCA

DE

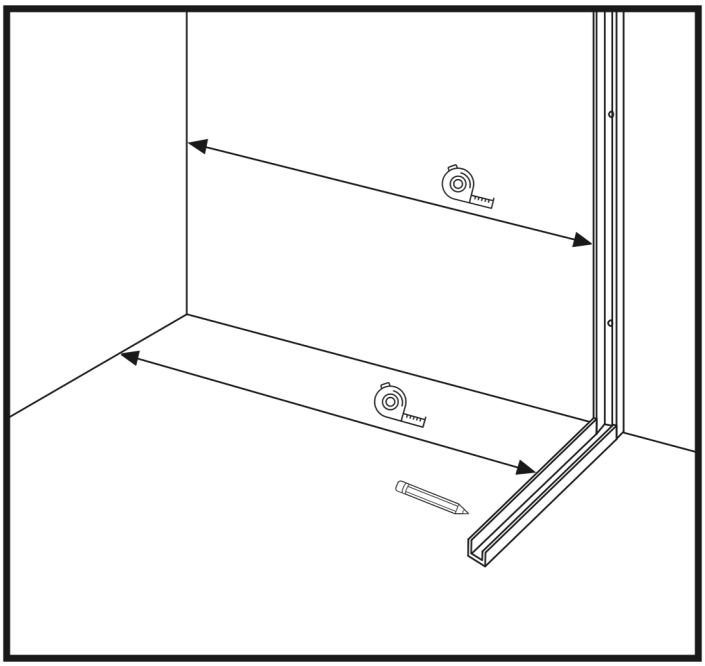

Abbildung 1

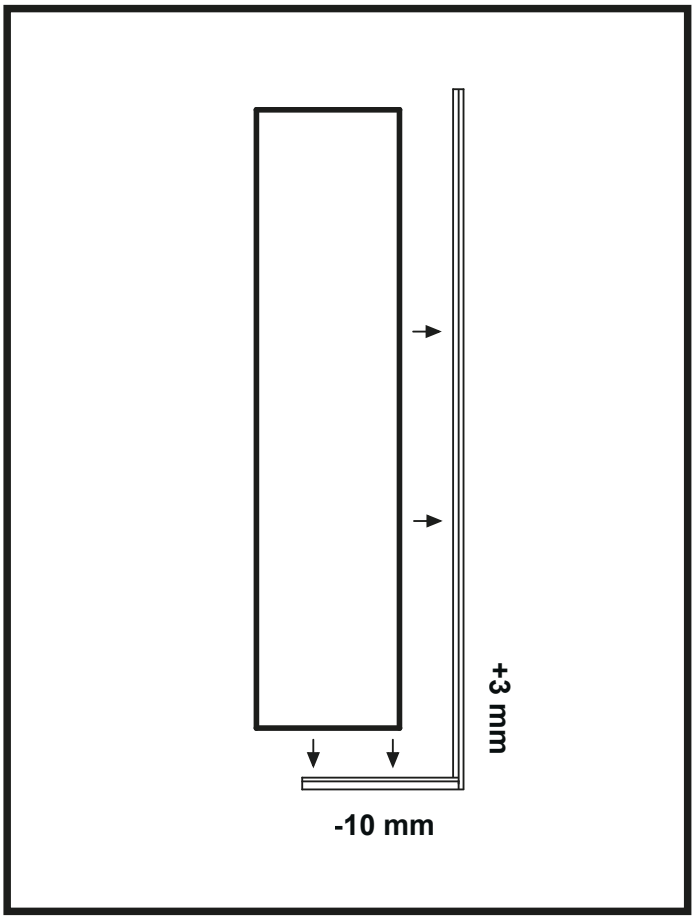

Abbildung 2

1. Installieren Sie zunächst den kleineren Teil der Duschtür, also die feststehende Wand mit U-Leisten und Teleskoprohr.

2. Wählen Sie den Abstand der U-Leiste von der gegenüberliegenden Wand nach Ihren Wünschen, basierend auf der für Ihre Duschtür vorgesehenen Position. Messen Sie den erforderlichen Abstand von der Ecke der Wand und markieren Sie ihn. (Abbildung 1)

3. Überprüfen Sie die Länge der U-Leisten und des Glases. Die untere U-Leiste sollte etwa 10 mm kürzer als das Glas sein und die längere vertikale U-Leiste sollte etwa 3 mm länger als das Glas sein. (Abbildung 2)

4. Da die Neigungen von Rand und Wänden des Bades unterschiedlich sein können, können Sie das Glas bei Bedarf selbst anpassen.

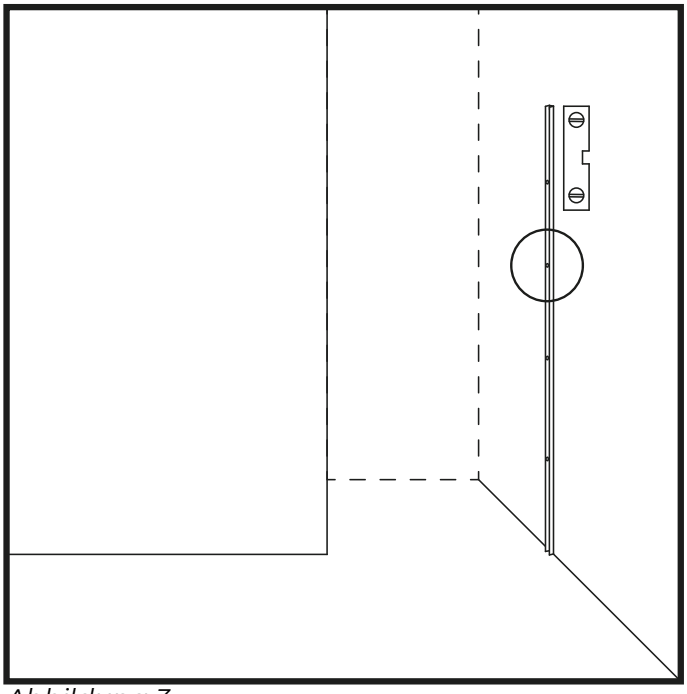

Abbildung 3

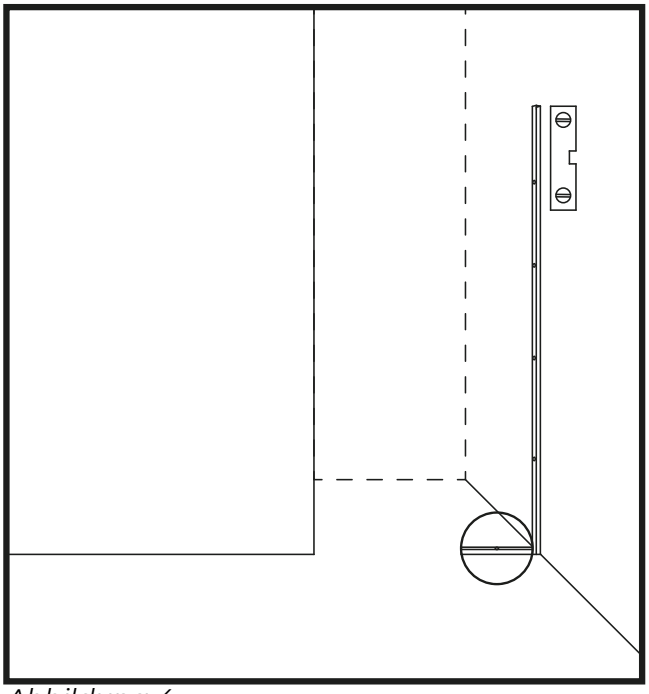

Abbildung 4

5. Die längere U-Leiste mit Hilfe einer Wasserwaage senkrecht an der Wand anbringen, so dass die Kante der U-Leiste mit dem markierten Punkt übereinstimmt und das Ende der Leiste am Bodenrand anliegt. Markieren Sie die Löcher in der Leiste (die Stellen der Dübellöcher) an der Wand und entfernen Sie die Leiste. Wenn die Markierungen an den Kanten der Keramikfliesen zu liegen kommen, versuchen Sie, den Streifen in die andere Richtung zu drehen und die Markierungen zu wiederholen. (Abbildung 3)

6. Bohren Sie an den markierten Stellen Löcher für die mitgelieferten Dübel. Verwenden Sie dazu eine spezielle Fräse oder einen Bohrer ohne Schlagmodus, um eine Beschädigung der Keramikfliesen zu vermeiden.

7. Reinigen Sie die Löcher und die Wand von Staub und drücken Sie die Dübel so in die Bohrungen, dass das äußere Ende des Dübels bündig mit der Wand abschließt.

8. Legen Sie die vertikale Leiste an die Wand und ziehen Sie sie mit den Schrauben fest.

9. Legen Sie die kürzere U-Leiste auf den Rand der Badewanne, mit dem Ende gegen die U-Leiste an der Wand und parallel zur gegenüberliegenden Wand. (Abbildung 4)

10. Überprüfen Sie den Abstand mit dem Maßband und markieren Sie die Position der Leiste auf dem Boden.

11. Entfernen Sie die Leiste.

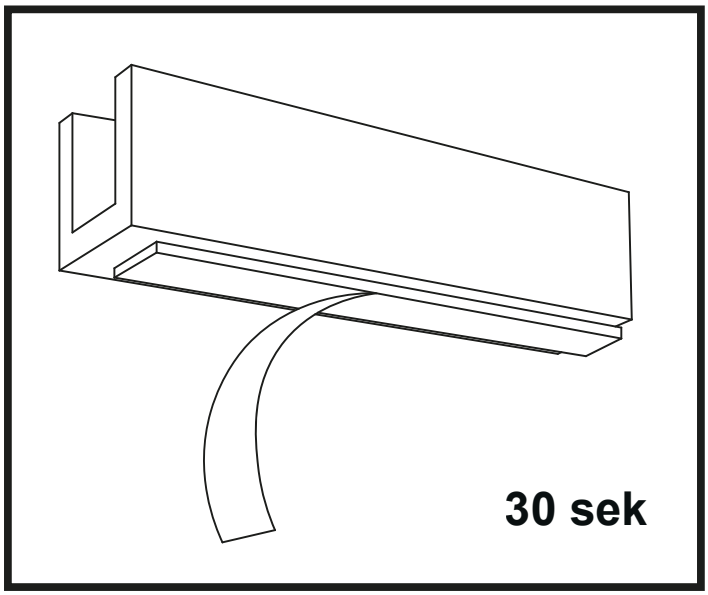

Abbildung 5

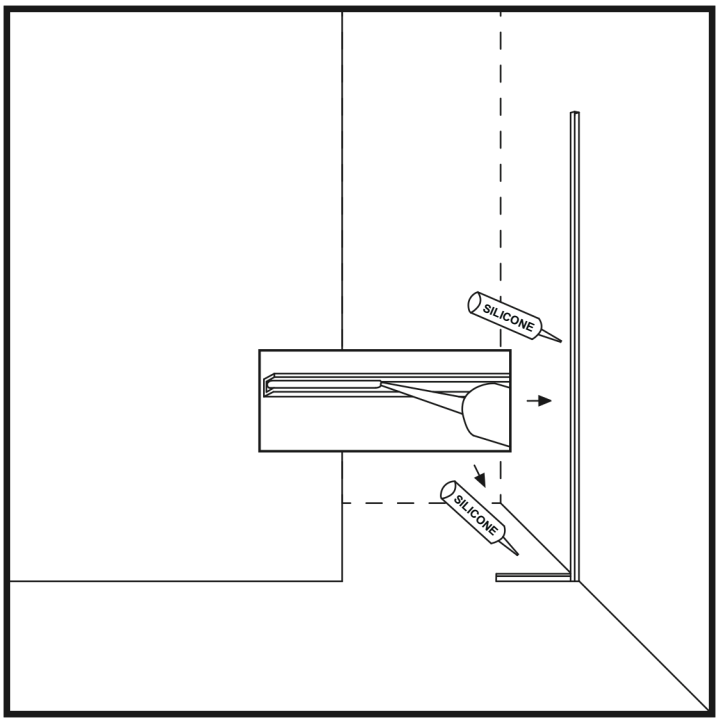

Abbildung 6

12. Reinigen Sie die Bodenfläche unter der kürzeren U-Leiste mit einem geeigneten Reinigungsmittel.

13. Entfernen Sie die Abdeckung vom doppelseitigen Klebeband auf der Leiste und legen Sie die Leiste an der markierten Stelle auf den Boden. Drücken Sie die Leiste fest an und halten Sie den Druck etwa 30 Sekunden lang aufrecht. (Abbildung 5)

14. Füllen Sie die U-Leisten an Wand und Boden mit einem gleichmäßigen Silikonstreifen. (Abbildung 6)

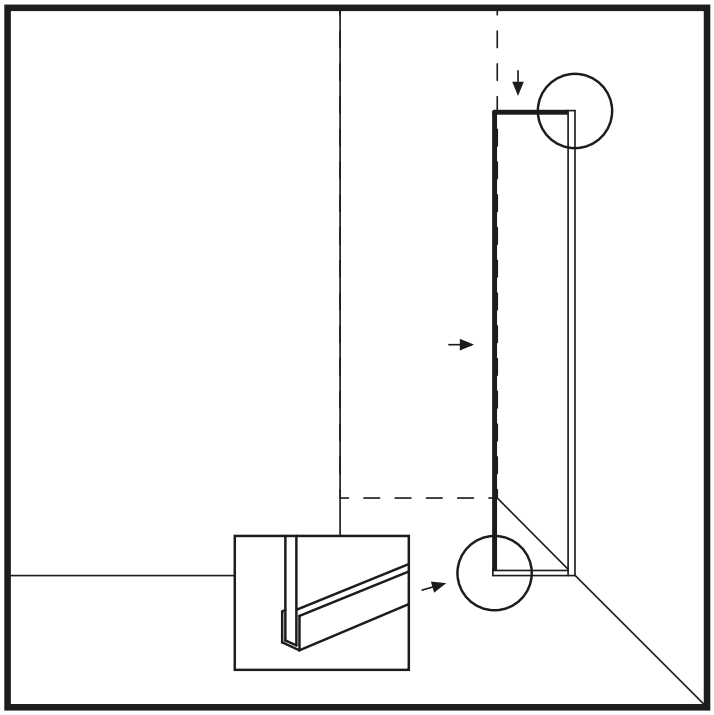

Abbildung 7

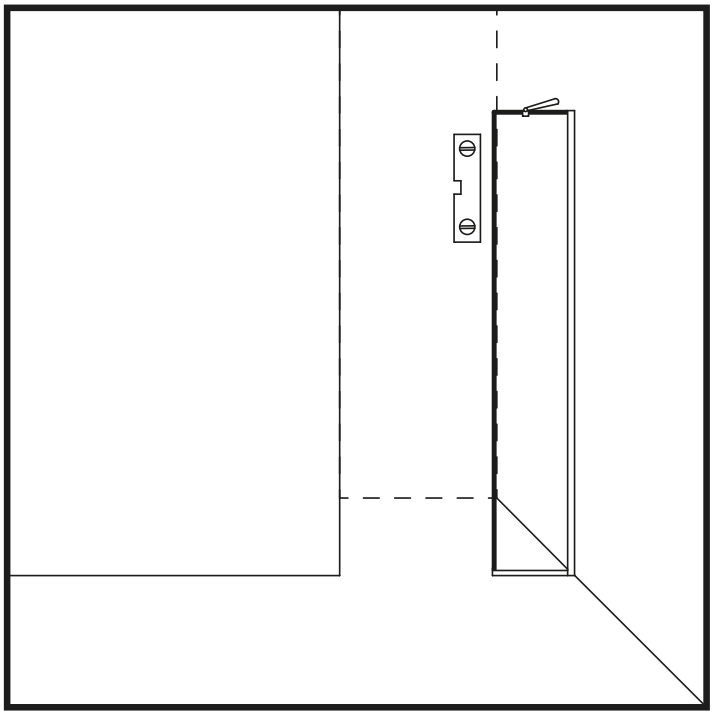

Abbildung 8

15. Setzen Sie das Duschglas zwischen die U-Leisten und drücken Sie es zur Wand hin und nach unten, damit das Silikon am Glas haften bleibt. (Abbildung 7)

ACHTUNG! Drücken Sie das Glas nicht mit Schwung gegen die U-Leiste, da dies zum Bruch des Glases führen kann!

16. Stellen Sie sicher, dass die äußere vertikale Kante des Glases und die Kante der unteren U-Leiste ausgerichtet sind.

ACHTUNG! Falls der Fußboden leicht geneigt sein sollte, können Sie bei Bedarf Stützkeile zwischen Glas und U-Leiste anbringen.

17. Entfernen Sie überschüssiges Silikon, das zwischen Glas und Leiste herausgedrückt wurde.

18. Montieren Sie das Teleskoprohr an der Wand in einem Winkel von 45 Grad. Da das Teleskoprohr verstellbar ist, wählen Sie die Montageposition nach Ihren Wünschen, wir empfehlen jedoch die Montage eher in Richtung der äußeren Ecke des Glases. (Abbildung 8)

19. Überprüfen Sie mit einer Ebene, dass die Position des Glases vertikal ist, aber fixieren Sie das Teleskoprohr noch nicht.

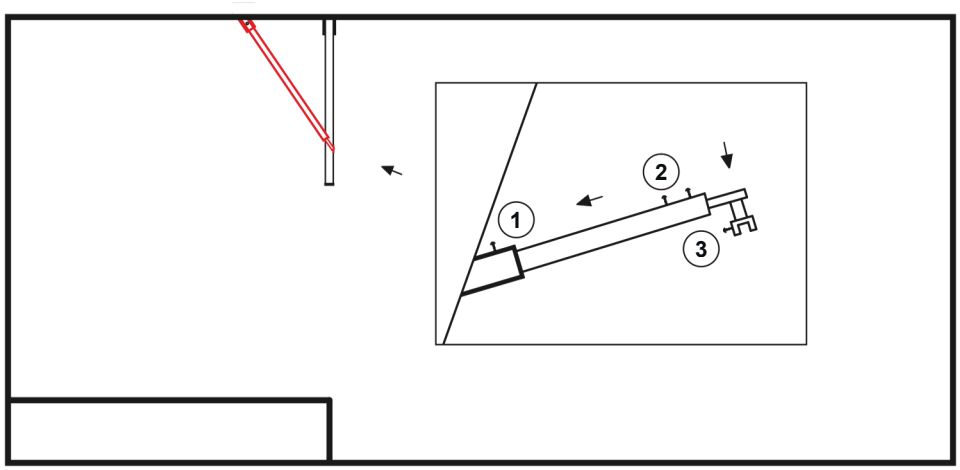

Abbildung 9: Draufsicht

20. Montieren Sie zwischen der Teleskoprohrhalterung (3) (dem Teil, das am Glas und der U-Leiste befestigt ist) die mit dem Rohr gelieferten Dichtungen, damit das Glas nicht mit dem Metall in Berührung kommt. (Abbildung 9)

21. Setzen Sie das Teleskoprohr vorsichtig auf die U-Leiste am Glas, an der zuvor ausgemessenen und geplanten Stelle. Stellen Sie sicher, dass das Teleskoprohr im Lot ist.

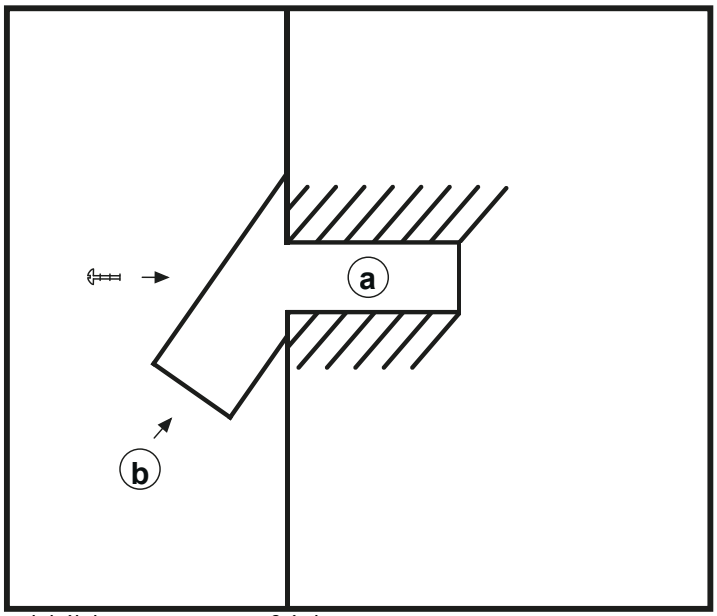

Abbildung 10: Draufsicht

22. Markieren Sie die Wand, wo das Befestigungsloch (a) gebohrt werden muss, und entfernen Sie das Teleskoprohr. (Abbildung 10)

23. An der markierten Stelle ein Loch für den Dübel (a) bohren, das Loch von Staub befreien und den Dübel einsetzen.

24. Lösen Sie die Schraube (1) am Teleskoprohr (Abb. 9) und entfernen Sie das Wandteil (b) (Abb. 10).

25. Setzen Sie das Teil (b) in das zuvor an der Wand gebohrte Loch (a) ein und befestigen Sie es mit einer Schraube.

26. Nehmen Sie das Teleskoprohr und installieren Sie es vorsichtig in der Wandhalterung (b) (Abb. 10) und stützen Sie das andere Ende (3) (Abb. 9) an der geplanten Stelle, auf dem Glas und auf der U-Leiste ab.

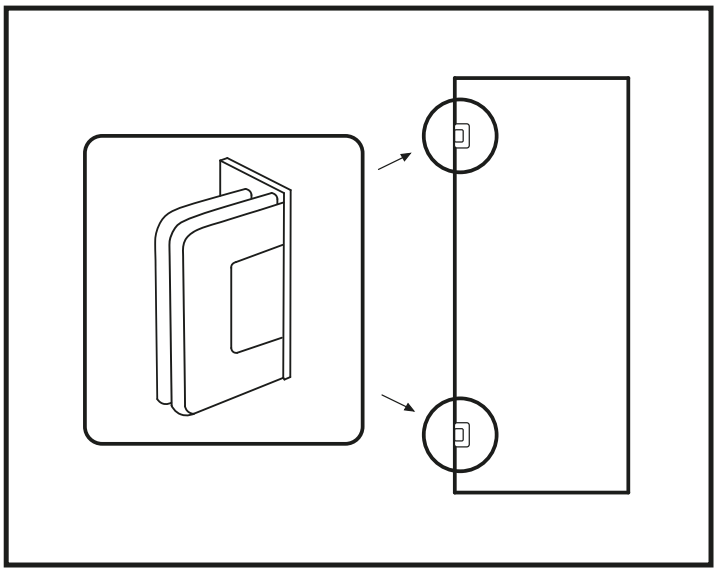

Abbildung 11

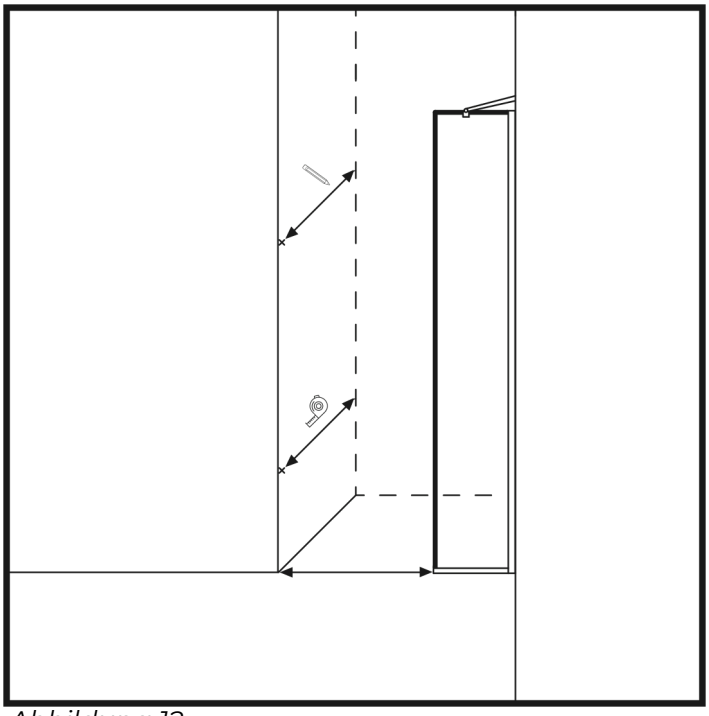

Abbildung 12

27. Nehmen Sie die mitgelieferten Scharniere und befestigen Sie sie mit den mitgelieferten Schrauben am Glas. (Abbildung 11)

28. Messen Sie die erforderlichen Abstände von der Ecke der Wand und stellen Sie sicher, dass das Türglas parallel zum Wandglas ist. (Abbildung 12)

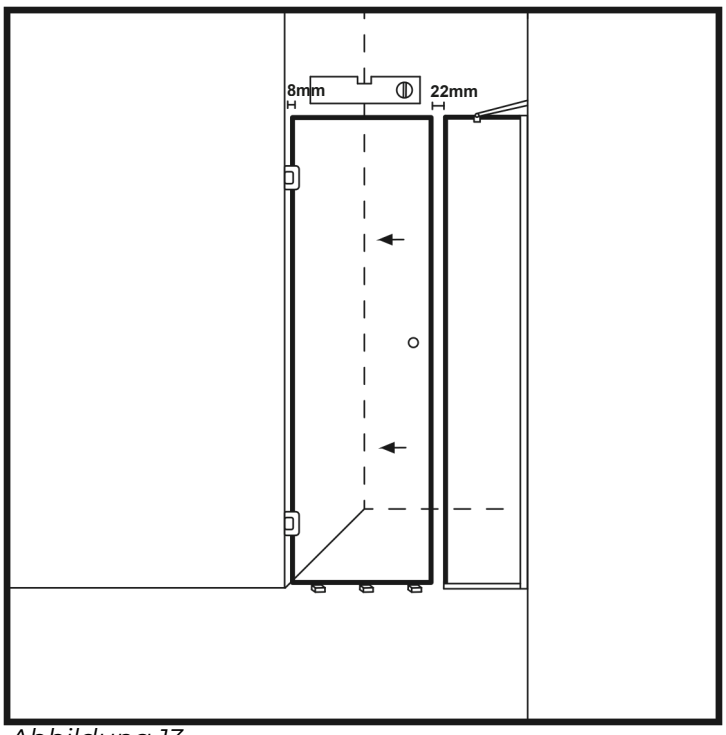

Abbildung 13

29. Legen Sie Holzblöcke auf den Boden (max. 10 mm Dicke), wo Sie das Türglas mit den Scharnieren abstützen können. (Abbildung 13)

ACHTUNG! Achten Sie darauf, dass das Glas nicht mit den Bodenfliesen in Berührung kommt, da es sich um gehärtetes Glas handelt und dies durch Stöße brechen kann!

30. Stellen Sie vor dem Einbau des Türglases sicher, dass nach dem Hinzufügen des Türglases ein Spalt von ca. 22 mm zwischen der Tür und der feststehenden Glaswand vorhanden ist, in den später die magnetische Dichtung passen muss. Zwischen der vertikalen Seite des Türglases, an der die Scharniere montiert sind, und der Wand muss zur Montage der Dichtung ein Abstand von etwa 8 mm verbleiben.

31. Platzieren Sie das Türglas mithilfe einer Wasserwaage senkrecht an der Wand. Stellen Sie sicher, dass zwischen dem Glas und dem Rand des Bodens ein Abstand von etwa 10–13 mm besteht. Markieren Sie die Löcher an den Scharnieren (die Stellen der Dübellöcher) an der Wand und entfernen Sie das Glas. (Abb. 12 und Abb. 13)

32. Bohren Sie an den markierten Stellen Löcher für die mitgelieferten Dübel. Verwenden Sie dazu eine spezielle Fräse oder einen Bohrer ohne Schlagmodus, um eine Beschädigung der Keramikfliesen zu vermeiden. Reinigen Sie die Löcher und die Wand von Staub und drücken Sie die Dübel so in die Bohrungen, dass das äußere Ende des Dübels bündig mit der Wand abschließt.

33. Setzen Sie das Türglas an die Wand und ziehen Sie die Scharniere mit den Schrauben fest. Stellen Sie mit Hilfe der Wasserwaage sicher, dass die Tür senkrecht steht.

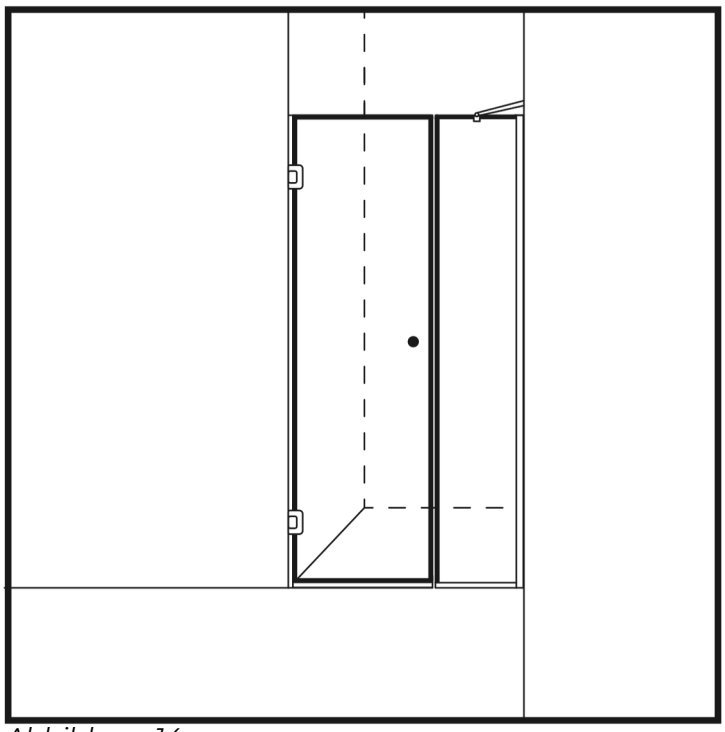

Abbildung 14

34. Montieren Sie die mitgelieferte Borstendichtung am unteren Rand des Glases. Montieren Sie die längere Magnetdichtung an der äußeren vertikalen Seite des Türglases und zwischen dem Berührungspunkt mit der stationären Glaswand. Schneiden Sie von der Dichtung, die für die Seite zwischen dem Türglas und den stationären Glasscharnieren vorgesehen ist, Stücke in der richtigen Länge ab und bringen Sie diese an. (Abbildung 14)

35. Stellen Sie mit Hilfe der Wasserwaage sicher, dass das Glas waagerecht steht, und befestigen Sie das Teleskoprohr.

36. Ziehen Sie die Schraube am Teleskoprohr (1) fest und befestigen Sie sie. (Abbildung 9)

ACHTUNG! Der Befestigungspunkt muss nach oben zeigen!

37. Befestigen Sie die Teleskophalterung (3) mit einer Schraube am Glas und an der U-Leiste. ACHTUNG! Wichtig ist, dass Sie vorher zwischen Teil (3) die im Bausatz enthaltenen Dichtungen eingebaut haben! Metallteile dürfen nicht mit Glas in Berührung kommen, da dies zum Bruch des Glases führen kann.

38. Richten Sie das Glas mit einer Wasserwaage aus und befestigen Sie das Teleskoprohr mit den Schrauben (2) mit Ausrichtung nach oben.

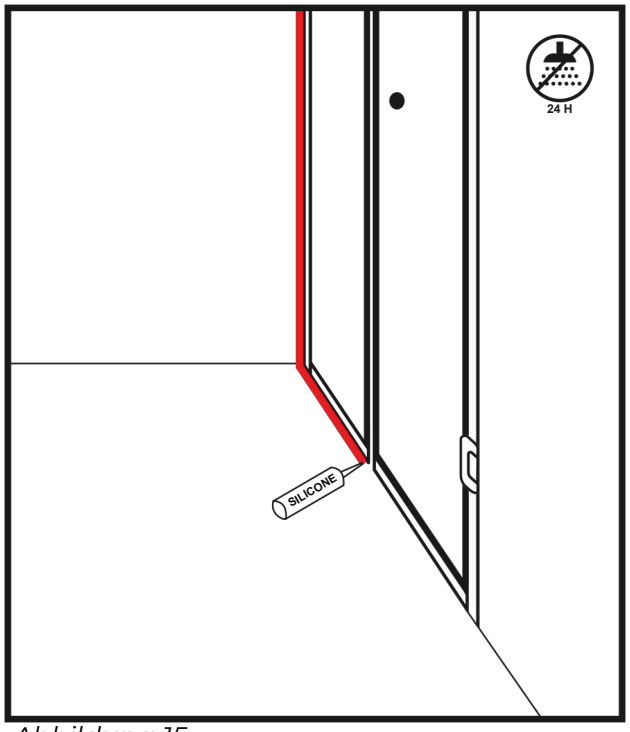

Abbildung 15

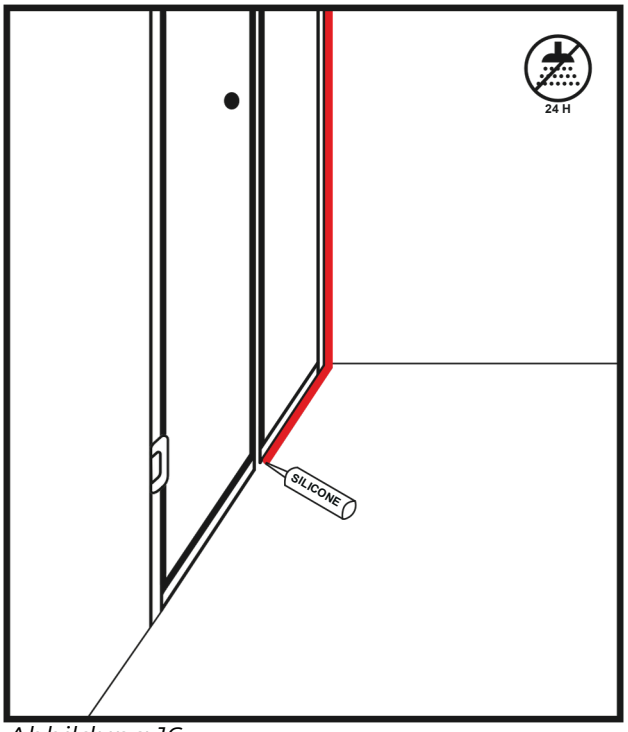

Abbildung 16

39. Installieren Sie den mitgelieferten Griff.

40. Falls die eingebauten Leisten mit Schutzfolien versehen sind, entfernen Sie diese.

41. Tragen Sie einen gleichmäßigen Silikonstreifen auf die Kanten der U-Schiene innen (Abb. 15) und außen (Abb. 16) am feststehenden Glas auf.

42. Entfernen Sie überschüssiges Silikon.

43. Vermeiden Sie es in den nächsten 24 Stunden, dass Wasser auf das Silikon gerät, solange es nicht vollständig trocken ist.